Գծագրերի ցանկ

հ/հ	Անվանումը	Թերթ
1	Գծագրերի ցանկ	ԵԿ-1
2	Բետոնե նախապատրաստական շերտի հատակագիծ:	ԵԿ-2
3	Հիմքի հատակագիծ և ամրանավորում:	ԵԿ-3
4	Կտրվածքներ, հանգույցներ:	ԵԿ-4
5	Նկուղային հարկի պատերի հատակագիծ և ամրանավորում:	ԵԿ-5
6	Շրջանակների հատակագիծ:	ԵԿ-6
7	Հանգույցներ:	ԵԿ-7
8	Շրջանակ Շ-1:	ԵԿ-8
9	Շրջանակներ Շ-2, Շ-3:	ԵԿ-9
10	Շրջանակ Շ-4:	ԵԿ-10
11	Շրջանակ Շ-5:	ԵԿ-11
12	Շրջանակ Շ-6:	ԵԿ-12
13	Շրջանակ Շ-7:	ԵԿ-13
14	Շրջանակ Շ-8:	ԵԿ-14
15	Շրջանակ Շ-9:	ԵԿ-15
16	Ծածկի կաղապարային հատակագիծ -0,05 նիշում:	ԵԿ-16
17	Ծածկի ամրանավորում -0,05 նիշում:	ԵԿ-17
18	Ծածկի կաղապարային հատակագիծ 3,55 նիշում:	ԵԿ-18
19	Ծածկի ամրանավորում 3,55 նիշում:	ԵԿ-19
20	Ծածկի կաղապարային հատակագիծ 6,85 և 9,85 նիշերում:	ԵԿ-20
21	Ծածկի ամրանավորում 6,85, 9,85 և 11,00 նիշերում:	ԵԿ-21
22	Կտրվածքներ:	ԵԿ-22
23	Կտրվածքներ, հանգույցներ:	ԵԿ-23
24	Աստիճան սրահի տարածքում, կտրվածքներ, հանգույցներ:	ԵԿ-24
25	Ամրանի ծախսի ամփոփագիր:	ԵԿ-25
26	Ամրանի ծախսի ամփոփագիր:	ԵԿ-26

Տնօրեն	Հ. Քելեջյան		«Հրանտ Մատեվոսյան Մշակույթային կենտրոն-թանգարանի նախագիծ Հասցե՝ Կենտրոն վարչական շրջան, Աբովյան փողոց թիվ 51/1 հողամաս	ԵԿ		
ՆԳ ճարտարապետ	Տ. Բարսեղյան			Փուլ	Թերթ	Թերթեր
ՆԳ կոնստրուկտոր	Ա. Հովսեփյան					
			Կոնստրուկտորական մաս	ԱՆ	ԵԿ-1	26
			Գծագրերի ցանկ	ՃՇՀԱՀ		

Բետոնե նախապատրաստական շերտի հատակագիծ

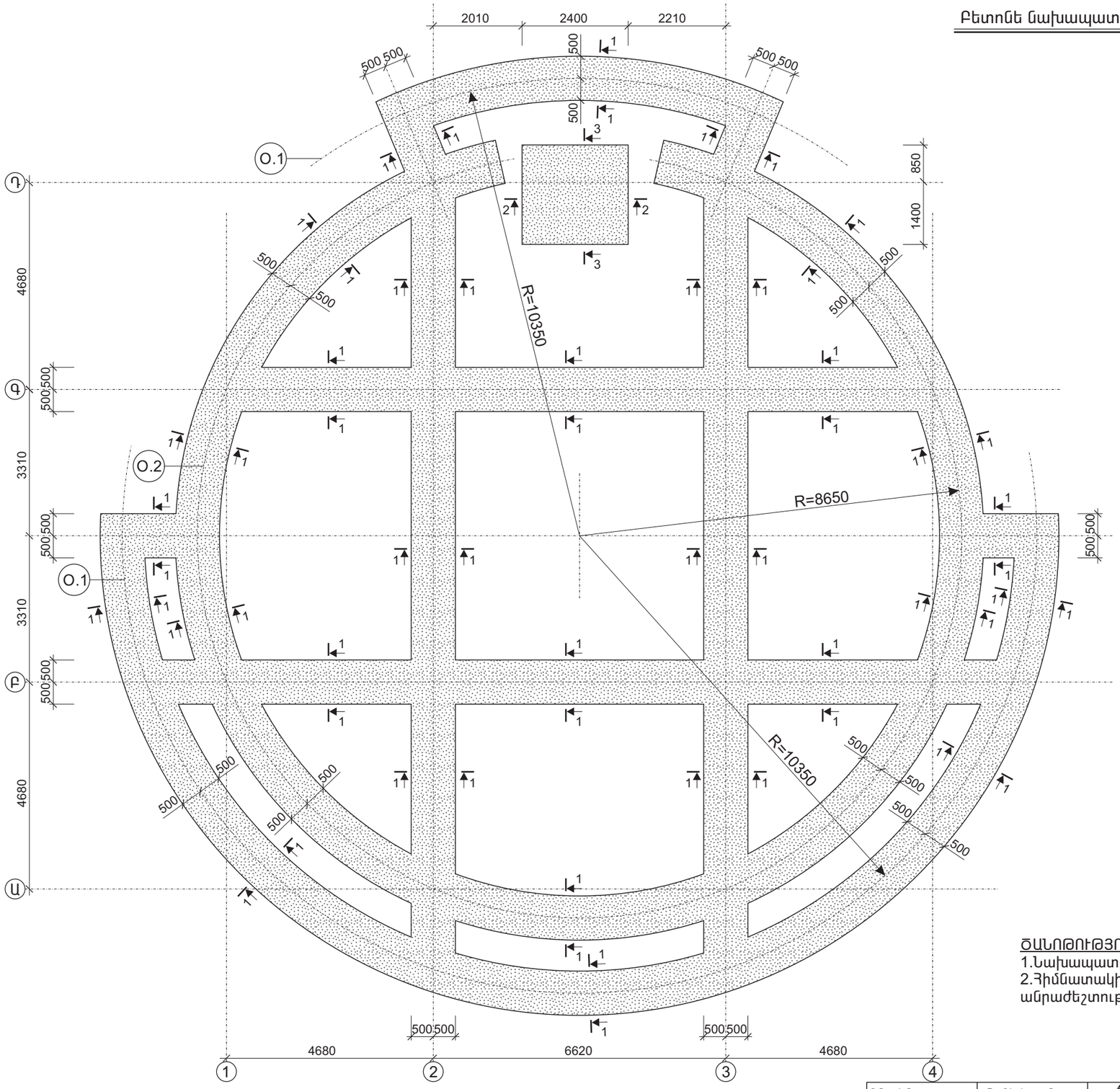

1 - 1

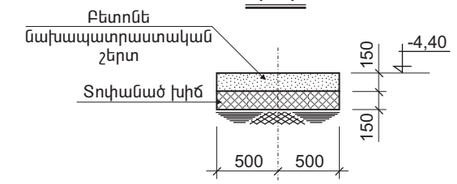

2 - 2

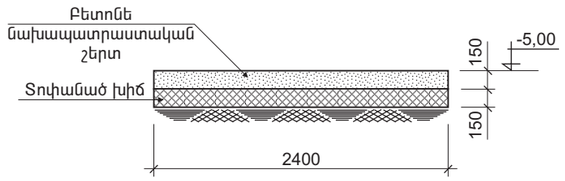

3 - 3

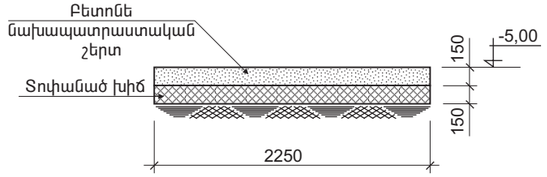

ԾԱՆՈԹՈՒԹՅՈՒՆՆԵՐ

1.Նախապատրաստական շերտի բետոնի դասը B7.5:
2.Հիմնատակի նիշը ճշտել փոսորակի քանդումից հետո երկրաբանի հսկողության տակ, անհրաժեշտության դեպքում իրականացնել լրացուցիչ միջոցառումներ:

Տնօրեն	Հ. Քելեջյան		«Հրանտ Մատեվոսյան Մշակույթային կենտրոն-թանգարանի նախագիծ» Հասցե՝ Կենտրոն վարչական շրջան, Աբովյան փողոց թիվ 51/1 հողամաս	ԵԿ		
ՆԳ ճարտարապետ	Տ. Բարսեղյան			Փուլ	Թերթ	Թերթեր
ՆԳ կոնստրուկտոր	Ա. Հովսեփյան					
			Կոնստրուկտորական մաս	ԱՆ	ԵԿ-2	26
			Բետոնե նախապատրաստական շերտի հատակագիծ	ՃՇՀԱՀ		

Հիմքի հատակագիծ և ամրանավորում

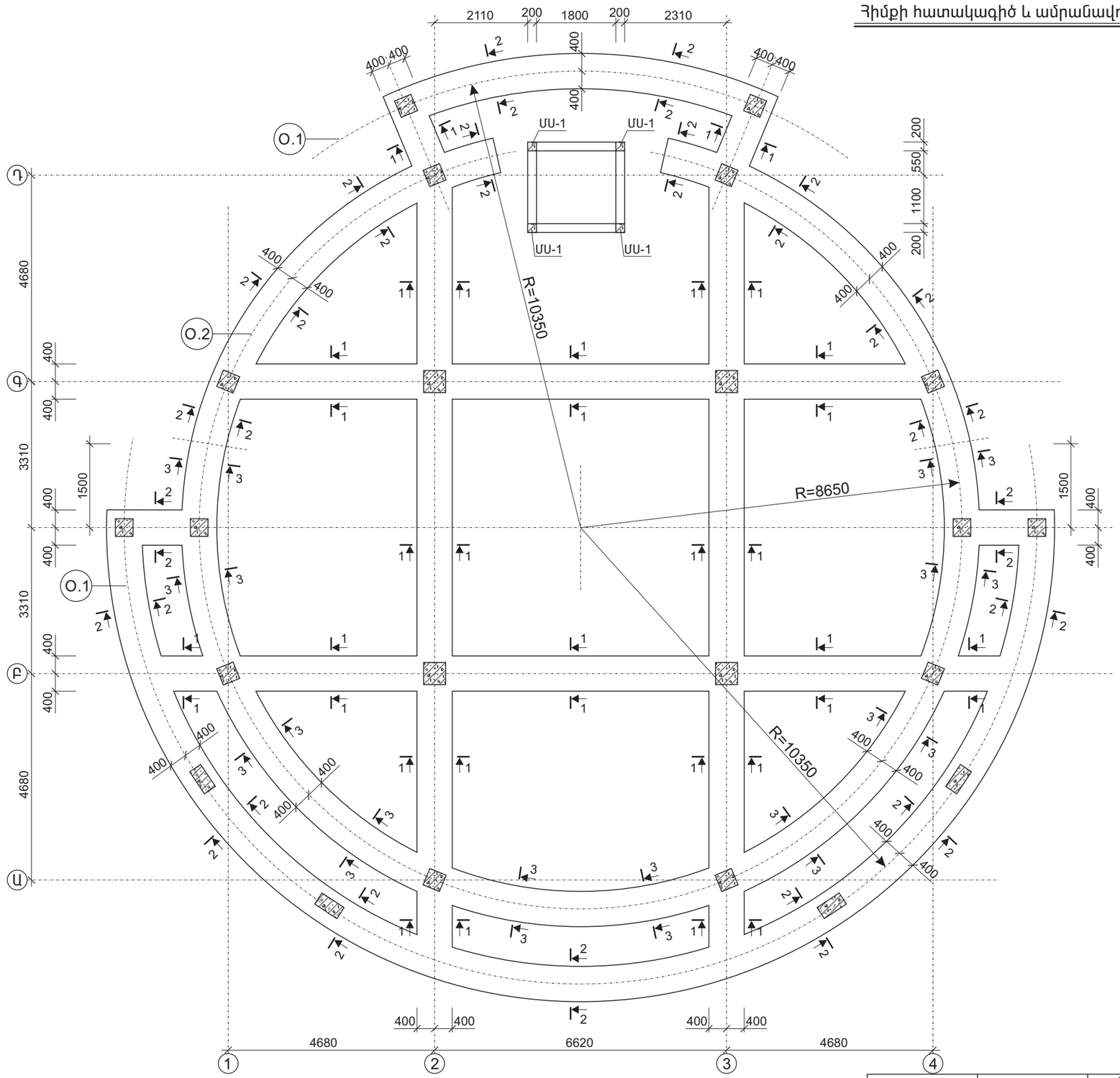
2110
200
1800
200
2310
400
400
ՄՍ-1
ՄՍ-1
ՄՍ-1
ՄՍ-1
Օ.1
Օ.2
Դ
Գ
Բ
Ա
4680
3310
3310
4680
1500
1500
R=10350
R=8650
R=10350
200
550
1100
200
400
400
400

1 - 1

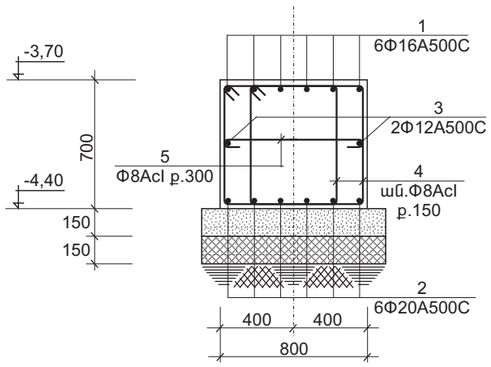

2 - 2

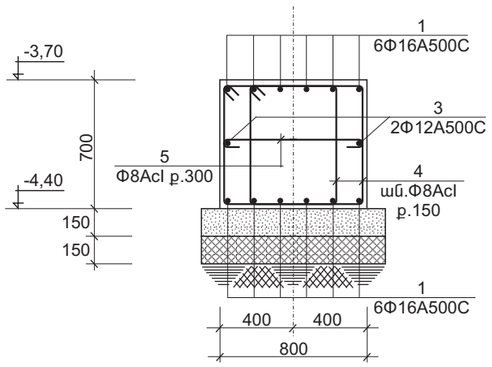

3 - 3

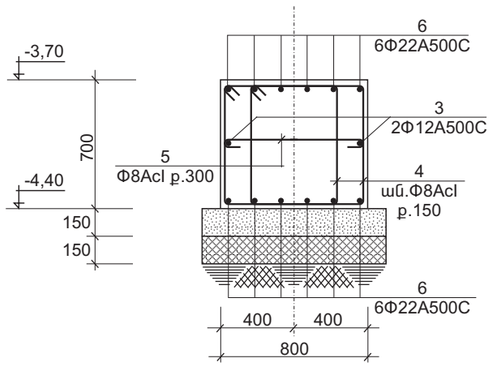

Անուրների տեղադրումը հեծաններում

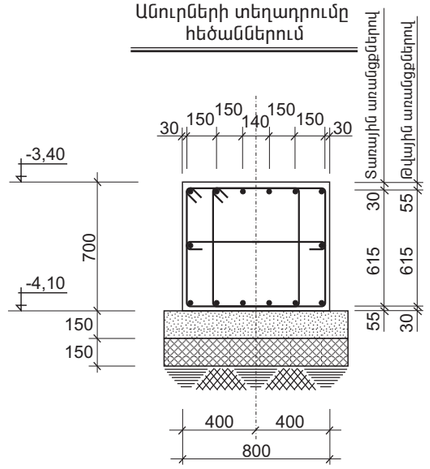

Վերելակի փոսորակի կտրվածք

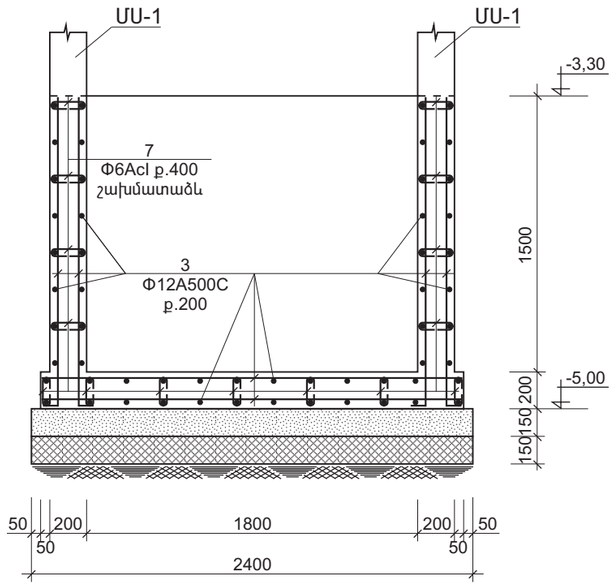

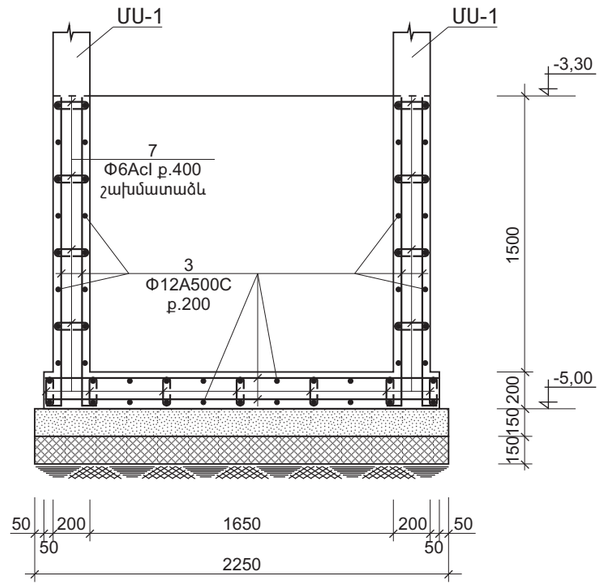

ՄՍ-1

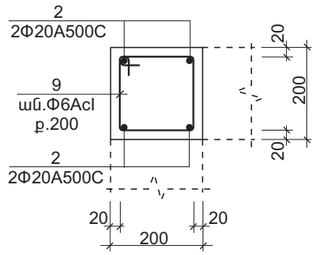

Ստորին նիշը՝ -5,00
Վերին նիշը՝ +11,70

Ամրանների կապակցման հանգույց

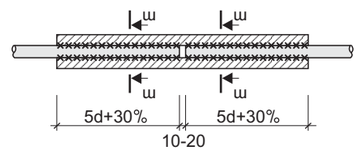

ա - ա

Անկյունային ամրանների համար

Մեջտեղի ամրանների համար

Հիմքի հեծանների աշխատանքային ամրանների կապակցման սխեմա

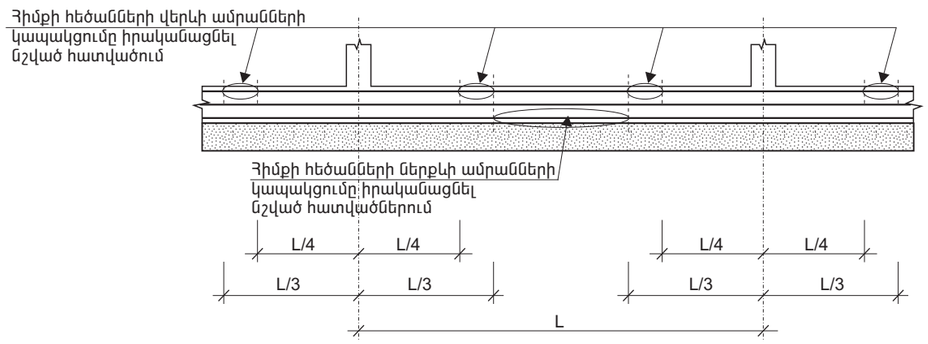

ՈՒՇԱԴՐՈՒԹՅՈՒՆ
Հիմքի հեծանի անուրները և սյան ամրանավորումը պայմանական ցույց տված չէ

ԾԱՆՈԹՈՒԹՅՈՒՆՆԵՐ

1.Կոնստրուկցիաների բետոնի դասը B25 /քվարցային ավազի և բազալտե խճի վրա, ծ/կ 2500կգ/մ3/.
2.Հեծաններում ամրանների կցվանքը իրականացնել հետևյալ կարգով՝
ա/ հեծանի վերևի աշխատանքային ամրանների կցվանքը կազմակերպել առանցկից թռիչքի 1/4-ից մինչև թռիչքի 1/3 ընկած հատվածում,
բ/ հեծանի ներքևի աշխատանքային ամրանների կցվանքը կազմակերպել թռիչքի կենտրոնական հատվածում:
3.Հիմնատակի նիշը ճշտել փոսորակի քանդումից հետո երկրաբանի հսկողության տակ, անրաժեշտության դեպքում իրականացնել լրացուցիչ միջոցառումներ:
4.Մինչև հողի մակերևույթ կոնստրուկցիաները ջրամեկուսացնել երկու շերտ իզոգամով:

Տնօրեն	Հ. Քելեջյան		«Հրանտ Մատեվոսյան Մշակույթային կենտրոն-թանգարանի նախագիծ Հասցե՝ Կենտրոն վարչական շրջան, Աբովյան փողոց թիվ 51/1 հողամաս	ԵԿ		
ՆԳ ճարտարապետ	Տ. Բարսեղյան					
ՆԳ կոնստրուկտոր	Ա. Հովսեփյան			Փուլ	Թերթ	Թերթեր
			Կոնստրուկտորական մաս	ԱՆ	ԵԿ-4	26
			Կտրվածքներ, հանգույցներ:	ՃՇՀԱՀ		

Նկուղային հարկի պատերի հատակագիծ

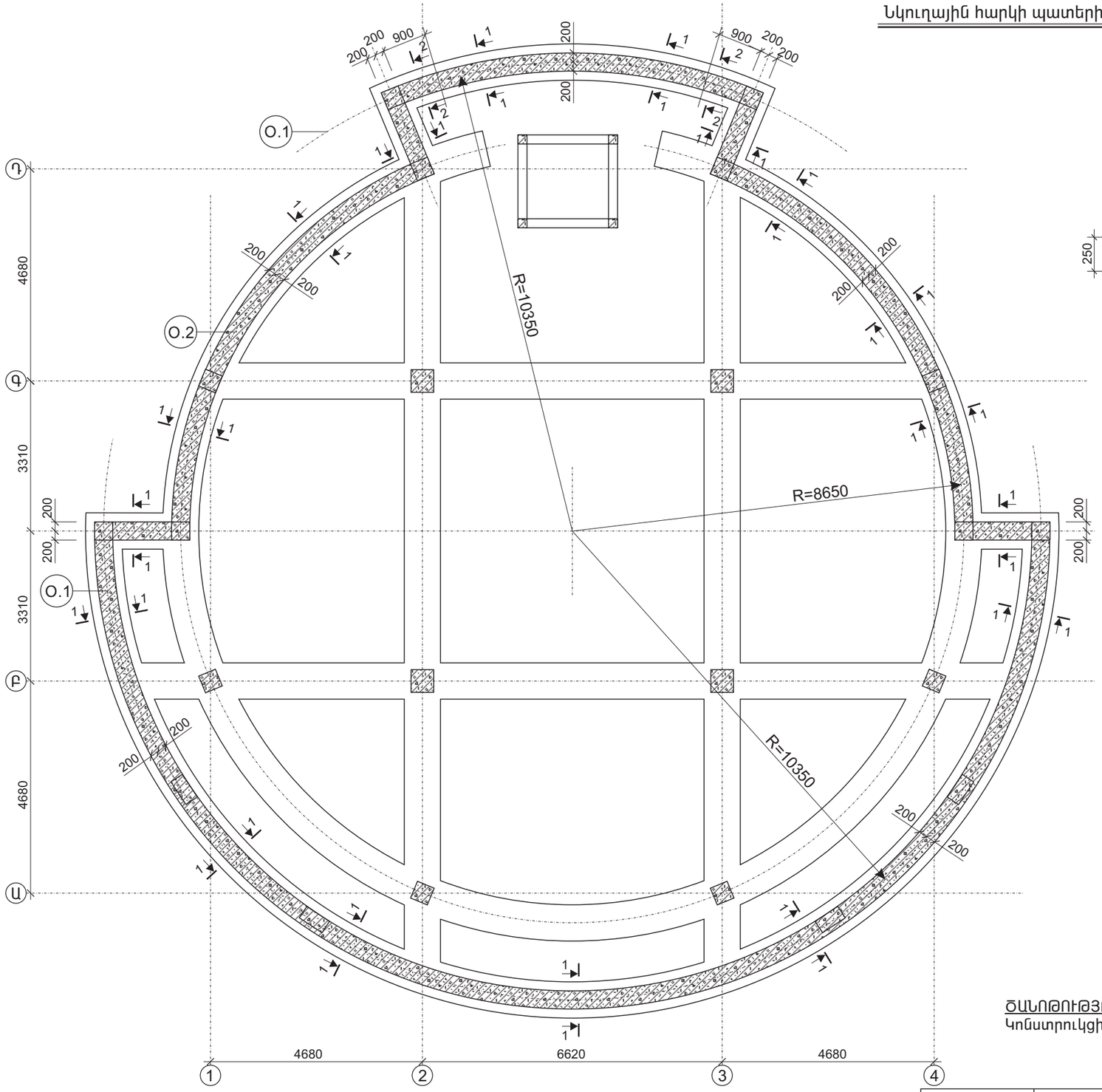

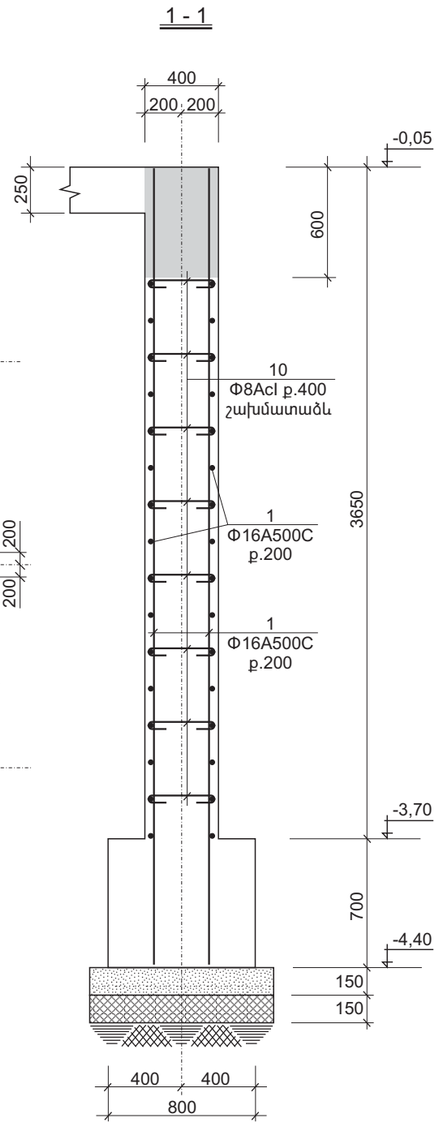

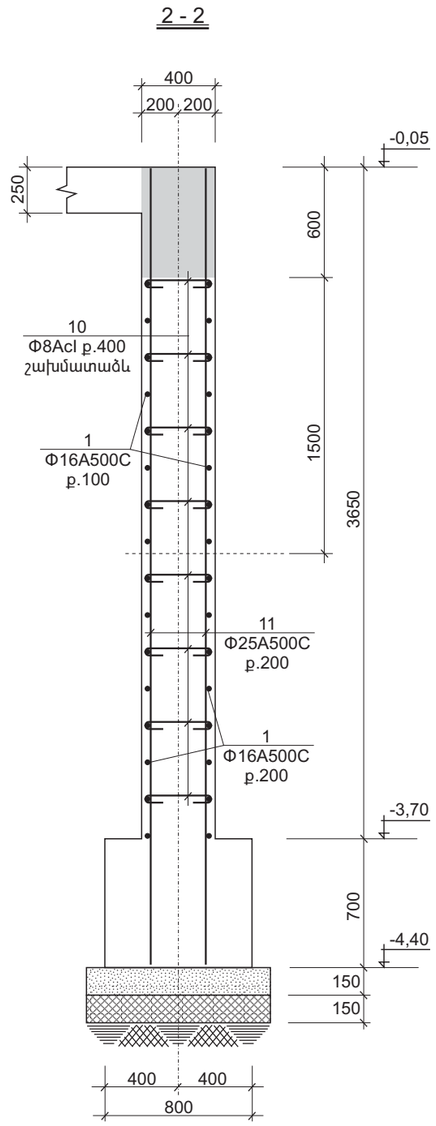

ԾԱՆՈԹՈՒԹՅՈՒՆ

Կոնստրուկցիաների բետոնի դասը B25 /քվարցային ավազի և բազալտե խճի վրա, ծ/կ 2500կգ/մ3/.

Տնօրեն	Հ. Քելեջյան		«Հրանտ Մատեվոսյան Մշակույթային կենտրոն-թանգարանի նախագիծ» Հասցե՝ Կենտրոն վարչական շրջան, Աբովյան փողոց թիվ 51/1 հողամաս	ԵԿ		
ՆԳ ճարտարապետ	Տ. Բարսեղյան			Փուլ	Թերթ	Թերթեր
ՆԳ կոնստրուկտոր	Ա. Հովսեփյան					
			Կոնստրուկտորական մաս	ԱՆ	ԵԿ-5	26
			Նկուղային հարկի պատերի հատակագիծ և ամրանավորում:	ՃՇՀԱՀ		

Շրջանակների հատակագիծ

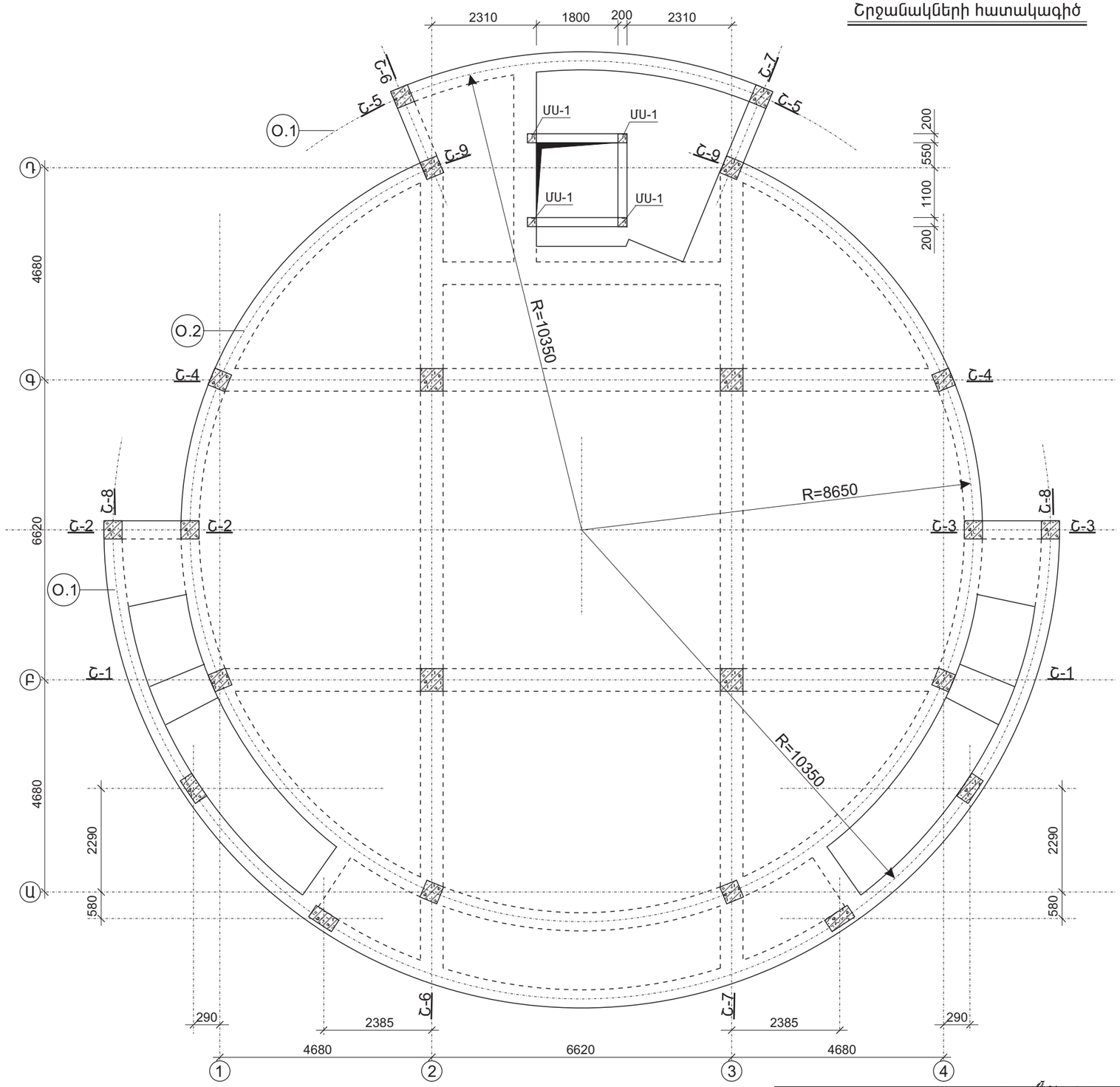

Տնօրեն	Հ. Քելեջյան		«Հրանտ Մատեվոսյան Մշակութային կենտրոն-թանգարանի նախագիծ» Հասցե՝ Կենտրոն վարչական շրջան, Աբովյան փողոց թիվ 51/1 հողամաս	ԵԿ		
ՆԳ ճարտարապետ	Տ. Բարսեղյան			Փուլ	Թերթ	Թերթեր
ՆԳ կոնստրուկտոր	Ա. Հովսեփյան					
			Կոնստրուկտորական մաս	ԱՆ	ԵԿ-6	26
			Շրջանակների հատակագիծ:	ՃՇՀԱՀ		

ՍՅԱՆ ԵՐԿԱՅՆԱԿԱՆ ԱՄՐԱՆՆԵՐԻ ԽԱՐԻՍԽՄԱՆ ՀԱՆԳՈՒՅՑ

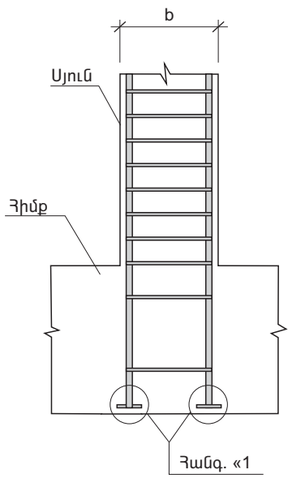

Հանգ. «1

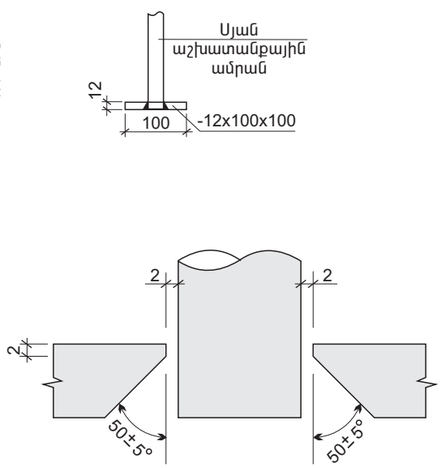

ՍՅԱՆ ԵՎ ՀԵԾԱՆԻ ԿԱՊԱԿՑՄԱՆ ՀԱՆԳՈՒՅՑ

(բոլոր եզրային հանգույցների համար)

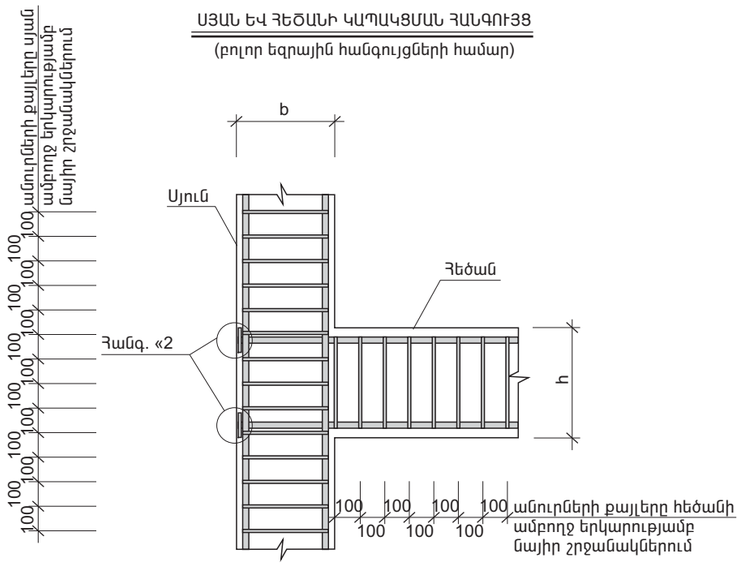

Հանգ. «2

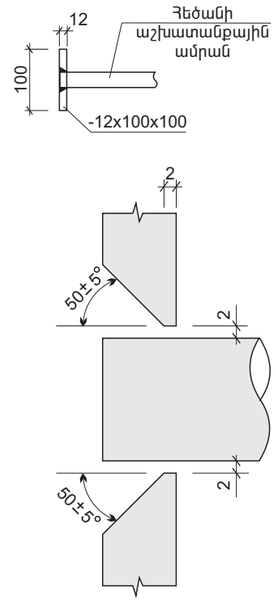

Ամրանների կապակցման հանգույց

Սյուների համար

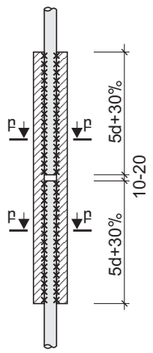

բ - բ

Միչին ամրանների համար

Անկյունային ամրանների համար

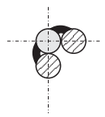

ՀԵԾԱՆՆԵՐԻ ԱՇԽԱՏԱՆՔԱՅԻՆ ԱՄՐԱՆՆԵՐԻ ԿԱՊԱԿՑՄԱՆ ՍԽԵՄԱ

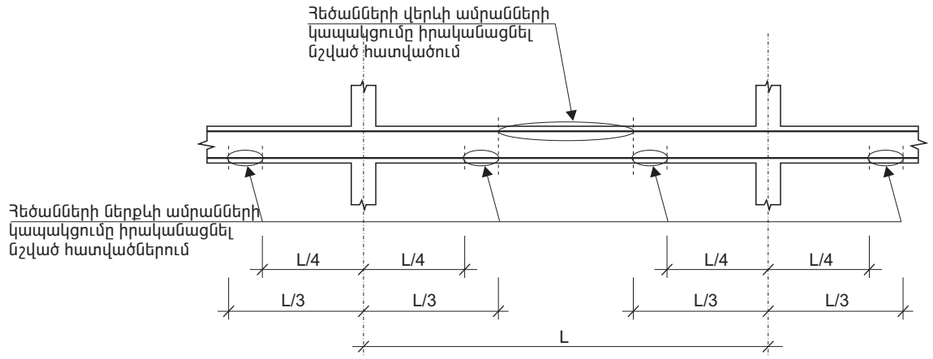

ՈՒՇԱԴՐՈՒԹՅՈՒՆ

250 մմ. բարձրությամբ հեծանների համար
սյան հետ միացման հանգույցները իրականացվում են
տվյալ հանգույցներին համապատասխան

ՍՅԱՆ ԵՎ ՀԵԾԱՆԻ ԿԱՊԱԿՑՄԱՆ ՀԱՆԳՈՒՅՑ

(բոլոր միջանկյալ հանգույցների համար)

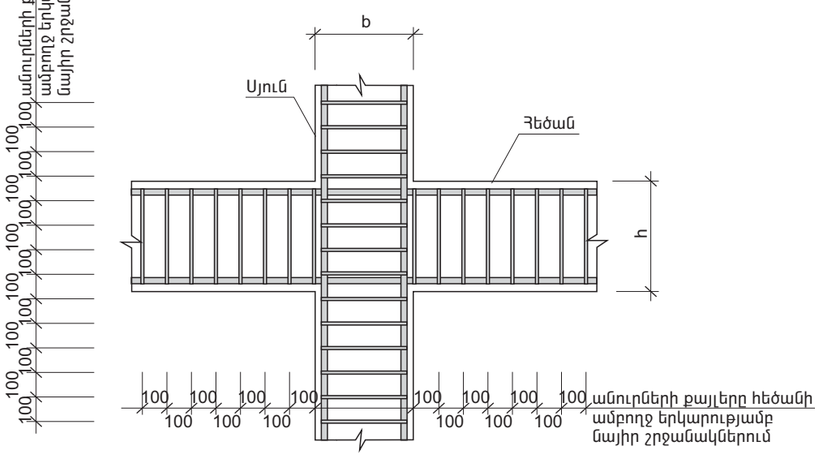

Ամրանների կապակցման հանգույց

Հեծանների համար

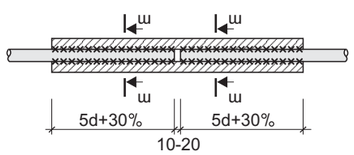

ա - ա

Անկյունային ամրանների համար

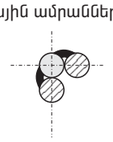

Միչին ամրանների համար

ՈՒՇԱԴՐՈՒԹՅՈՒՆ

Հեծանի անուրները և սյան ամրանավորումը
պայմանական ցույց տված չէ

ԾԱՆՈԹՈՒԹՅՈՒՆՆԵՐ

1.Կոնստրուկցիաների բետոնի դասը B25
/քվարցային ավազի և բազալտե խճի վրա, ծ/կ 2500կգ/մ3/.
2.Հեծաններում ամրանների կցվանքը իրականացնել
հետևյալ կարգով՝
ա/ հեծանի ներքևի աշխատանքային
ամրանների կցվանքը կազմակերպել
1/4-ից մինչև թռիչքի 1/3-ը ընկած հատվածում,
բ/ հեծանի վերևի աշխատանքային
ամրանների կցվանքը կազմակերպել
հեծանի թռիչքի կենտրոնական մասում:

Տնօրեն	Հ. Քելեջյան		«Հրանտ Մատեվոսյան Մշակույթային կենտրոն-թանգարանի նախագիծ» Հասցե՝ Կենտրոն վարչական շրջան, Աբովյան փողոց թիվ 51/1 հողամաս	ԵԿ		
ՆԳ ճարտարապետ	Տ. Բարսեղյան			Փուլ	Թերթ	Թերթեր
ՆԳ կոնստրուկտոր	Ա. Հովսեփյան					
			Կոնստրուկտորական մաս	ԱՆ	ԵԿ-7	26
			Հանգույցներ:	ՃՇՀԱՀ		

Շրջանակ Շ-1

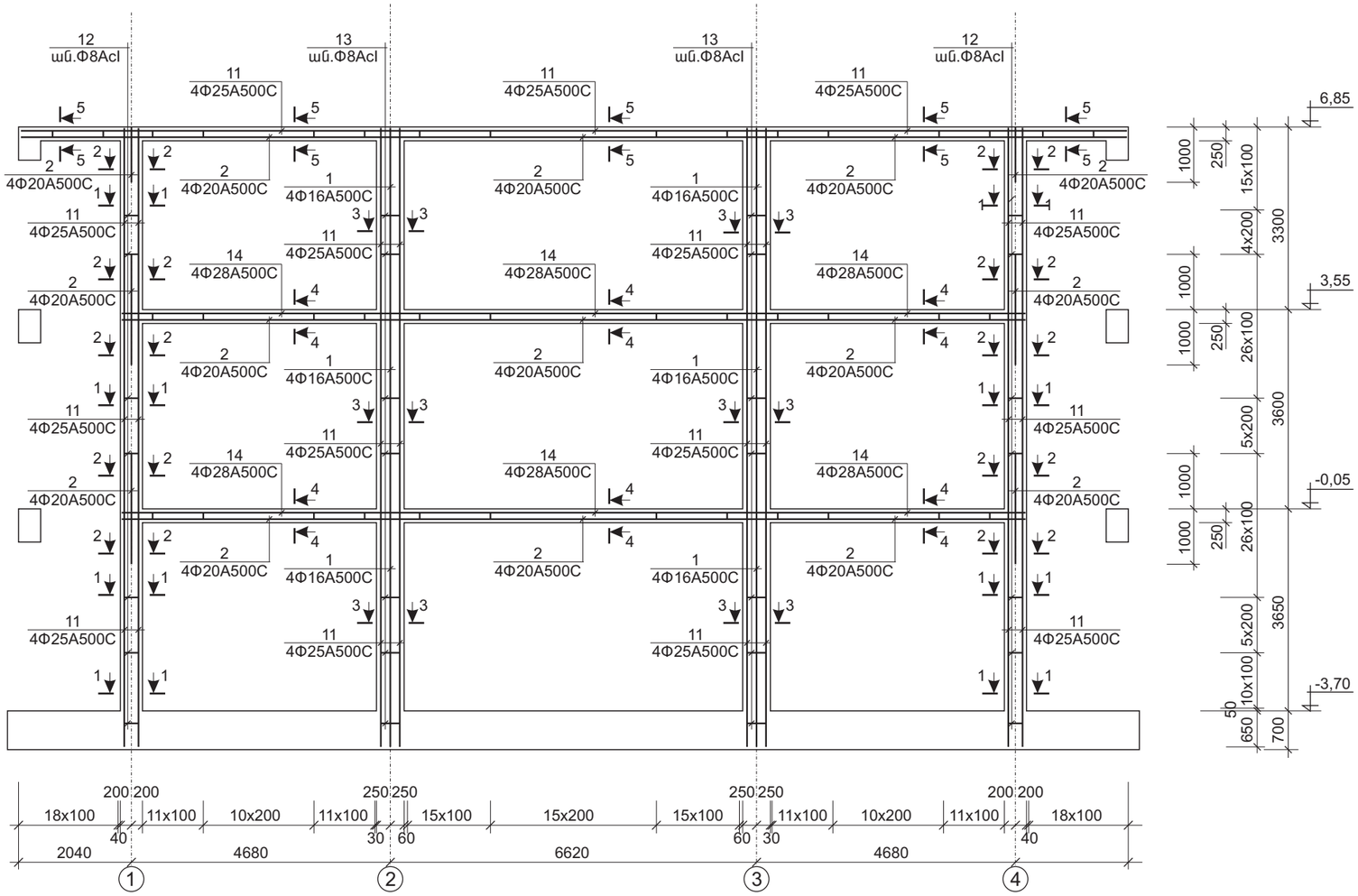

4 - 4

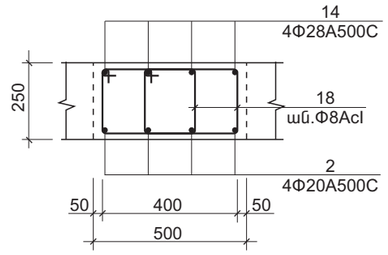

5 - 5

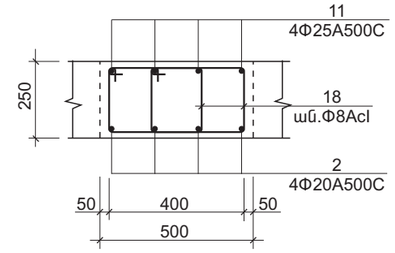

Անուրների տեղադրումը հեծաններում

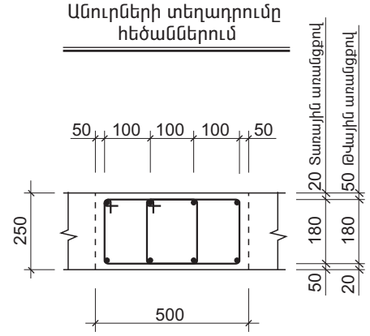

1 - 1

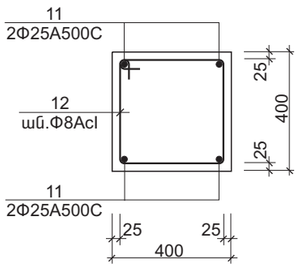

2 - 2

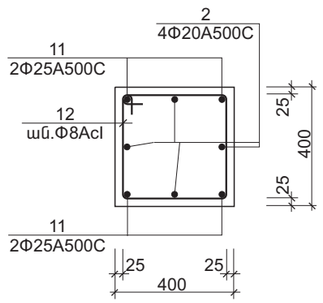

3 - 3

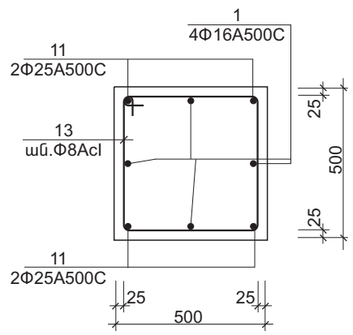

ԾԱՆՈԹՈՒԹՅՈՒՆ

Նայիր ԵԿ-7 և ԵԿ-23 թերթերի հետ համատեղ:

Տնօրեն	Հ. Քելեջյան		**«Հրանտ Մատեվոսյան Մշակութային կենտրոն-թանգարանի նախագիծ** Հասցե՝ Կենտրոն վարչական շրջան, Աբովյան փողոց թիվ 51/1 հողամաս	ԵԿ		
ՆԳ ճարտարապետ	Տ. Բարսեղյան			Փուլ	Թերթ	Թերթեր
ՆԳ կոնստրուկտոր	Ա. Հովսեփյան		**Կոնստրուկտորական մաս**	ԱՆ	ԵԿ-8	26
			Շրջանակ Շ-1:	ՃՇՀԱՀ		

Շրջանակ Շ-2

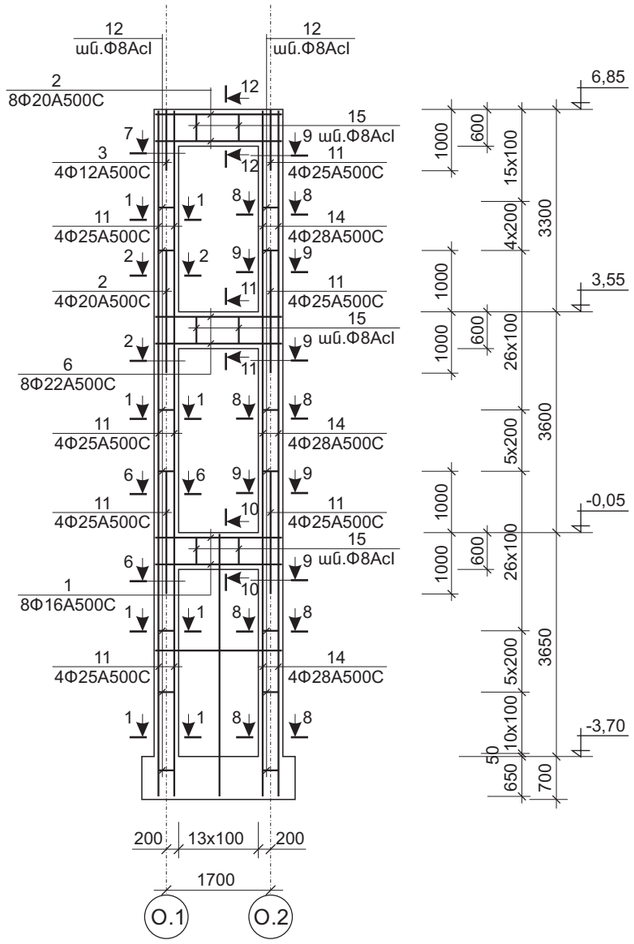

Շրջանակ Շ-3

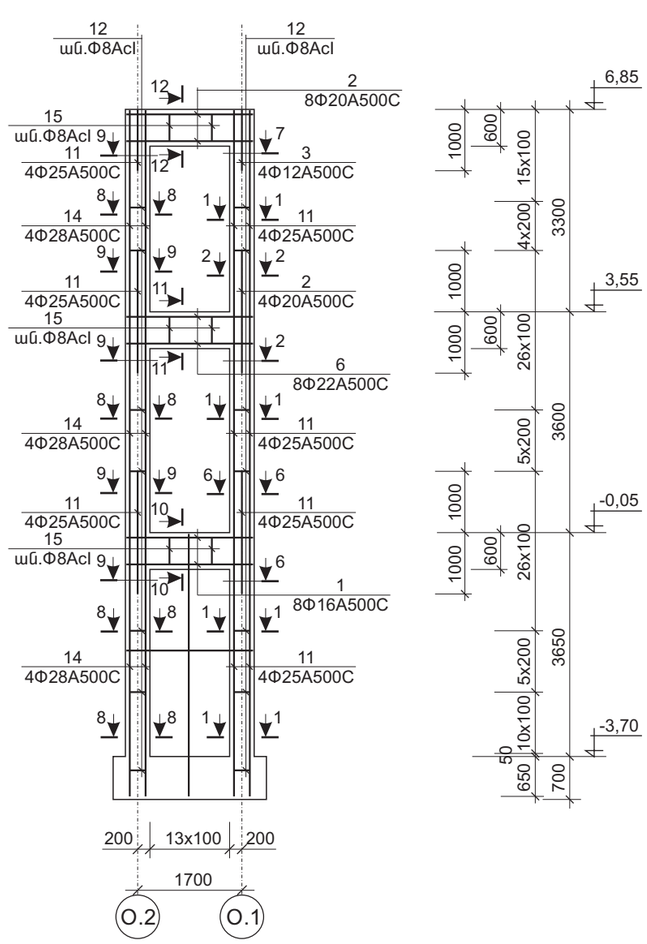

6 - 6

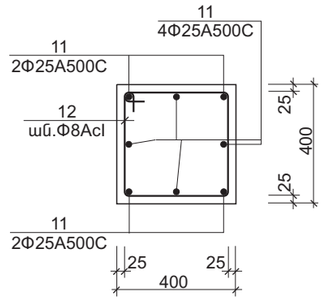

7 - 7

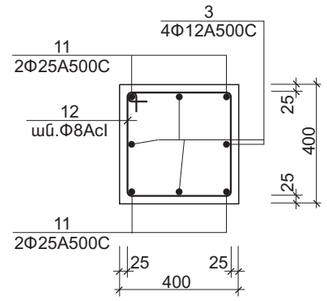

8 - 8

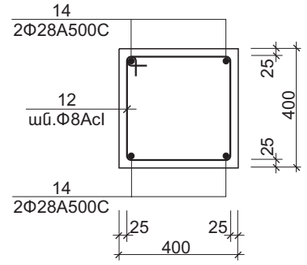

9 - 9

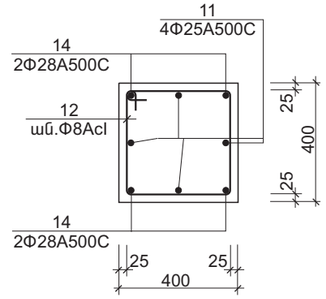

10 - 10

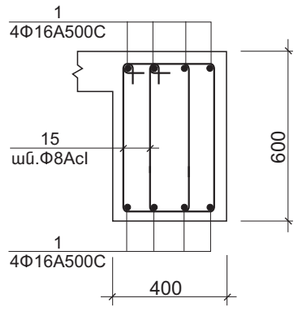

11 - 11

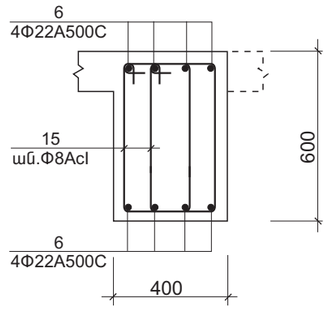

12 - 12

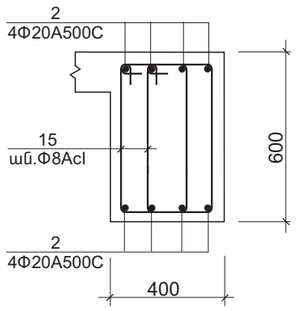

Անուրների տեղադրումը հեծաններում

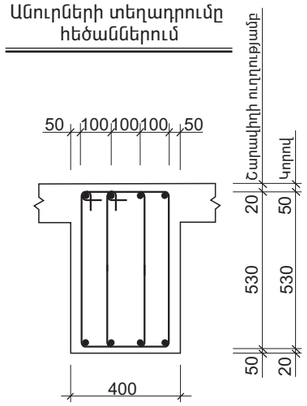

ԾԱՆՈԹՈՒԹՅՈՒՆ

Նայիր ԵԿ-7 և ԵԿ-23 թերթերի հետ համատեղ:

Տնօրեն	Հ. Քելեջյան		«Հրանտ Մատեվոսյան Մշակույթային կենտրոն-թանգարանի նախագիծ» Հասցե՝ Կենտրոն վարչական շրջան, Աբովյան փողոց թիվ 51/1 հողամաս	ԵԿ		
ՆԳ ճարտարապետ	Տ. Բարսեղյան			Փուլ	Թերթ	Թերթեր
ՆԳ կոնստրուկտոր	Ա. Հովսեփյան					
			Կոնստրուկտորական մաս	ԱՆ	ԵԿ-9	26
			Շրջանակներ Շ-2, Շ-3:	ՃՇՀԱՀ		

Շրջանակ Շ-4

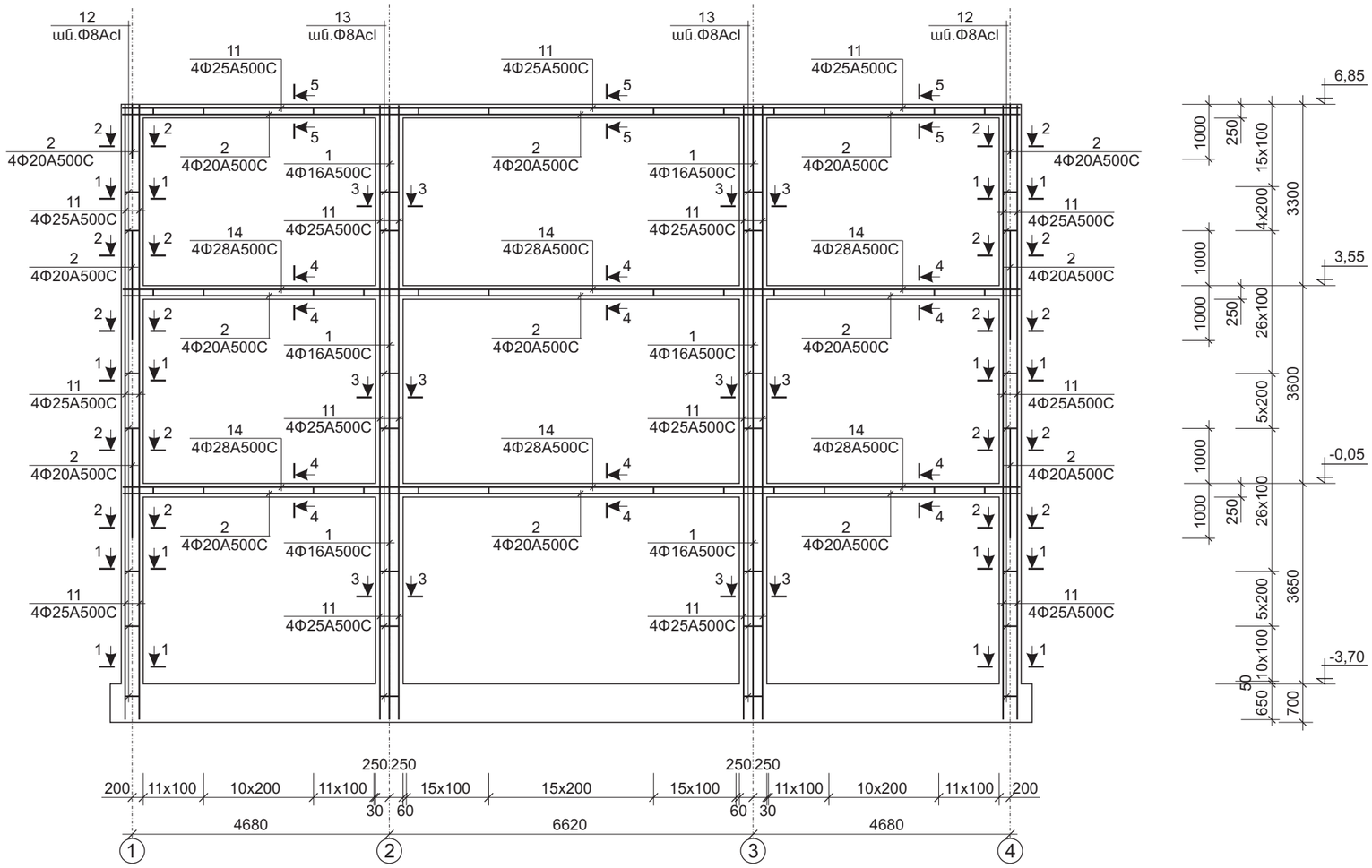

ԾԱՆՈԹՈՒԹՅՈՒՆ

Նայիր ԵԿ-7 և ԵԿ-23 թերթերի հետ համատեղ:

Տնօրեն	Հ. Քելեջյան		«Հրանտ Մատեվոսյան Մշակութային կենտրոն-թանգարանի նախագիծ Հասցե՝ Կենտրոն վարչական շրջան, Աբովյան փողոց թիվ 51/1 հողամաս	ԵԿ		
ՆԳ ճարտարապետ	Տ. Բարսեղյան			Փուլ	Թերթ	Թերթեր
ՆԳ կոնստրուկտոր	Ա. Հովսեփյան					
			Կոնստրուկտորական մաս	ԱՆ	ԵԿ-10	26
			Շրջանակ Շ-4:	ՃՇՀԱՀ		

Շրջանակ Շ-5

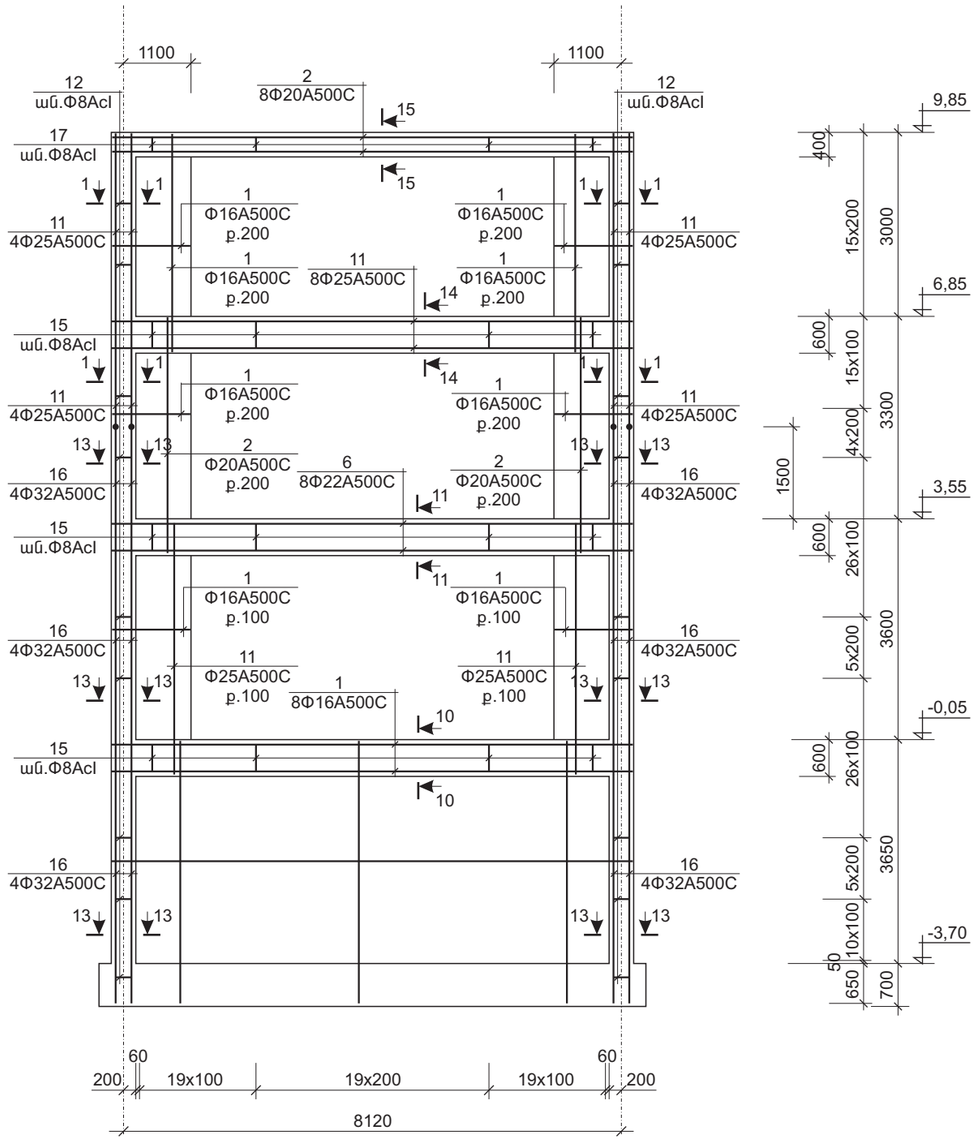

13 - 13

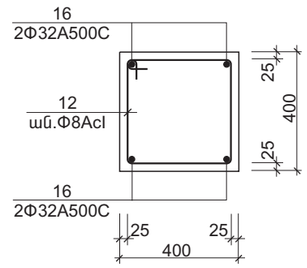

14 - 14

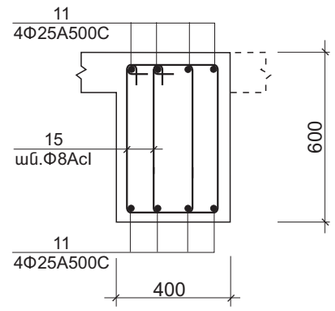

15 - 15

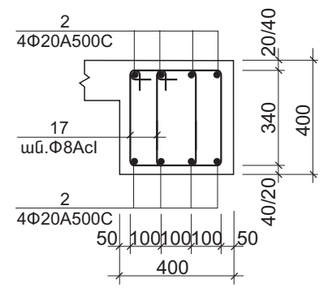

ԾԱՆՈԹՈՒԹՅՈՒՆ
Նայիր ԵԿ-7 և ԵԿ-23 թերթերի հետ համատեղ:

Տնօրեն	Հ. Քելեջյան		«Հրանտ Մատեվոսյան Մշակույթային կենտրոն-թանգարանի նախագիծ Հասցե՝ Կենտրոն վարչական շրջան, Աբովյան փողոց թիվ 51/1 հողամաս	ԵԿ		
ՆԳ ճարտարապետ	Տ. Բարսեղյան			Փուլ	Թերթ	Թերթեր
ՆԳ կոնստրուկտոր	Ա. Հովսեփյան					
			Կոնստրուկտորական մաս	ԱՆ	ԵԿ-11	26
			Շրջանակ Շ-5:	ՃՇՀԱՀ		

Շրջանակ Շ-6

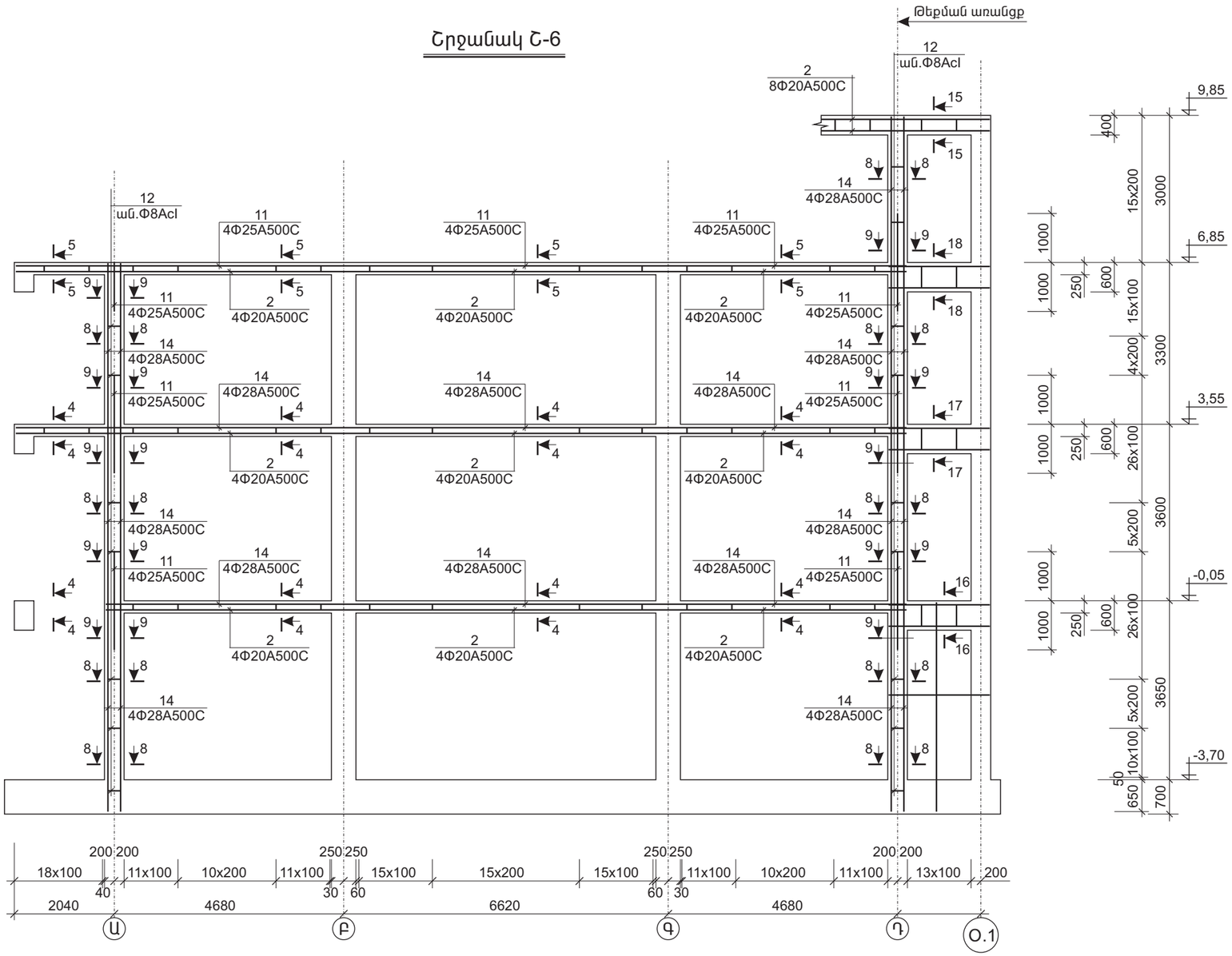

16 - 16

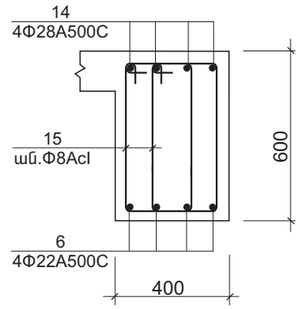

17 - 17

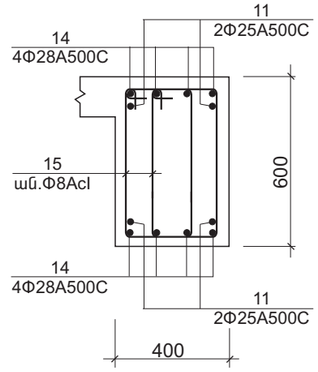

18 - 18

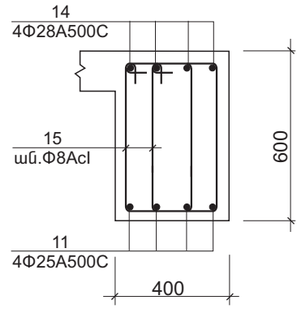

ԾԱՆՈԹՈՒԹՅՈՒՆ
Նայիր ԵԿ-7 և ԵԿ-23 թերթերի հետ համատեղ:

Տնօրեն	Հ. Քելեջյան		«Հրանտ Մատեվոսյան Մշակույթային կենտրոն-թանգարանի նախագիծ Հասցե՝ Կենտրոն վարչական շրջան, Աբովյան փողոց թիվ 51/1 հողամաս	ԵԿ		
ՆԳ ճարտարապետ	Տ. Բարսեղյան			Փուլ	Թերթ	Թերթեր
ՆԳ կոնստրուկտոր	Ա. Հովսեփյան		Կոնստրուկտորական մաս	ԱՆ	ԵԿ-12	26
			Շրջանակ Շ-6:	ՃՇՀԱՀ		

Շրջանակ Շ-7

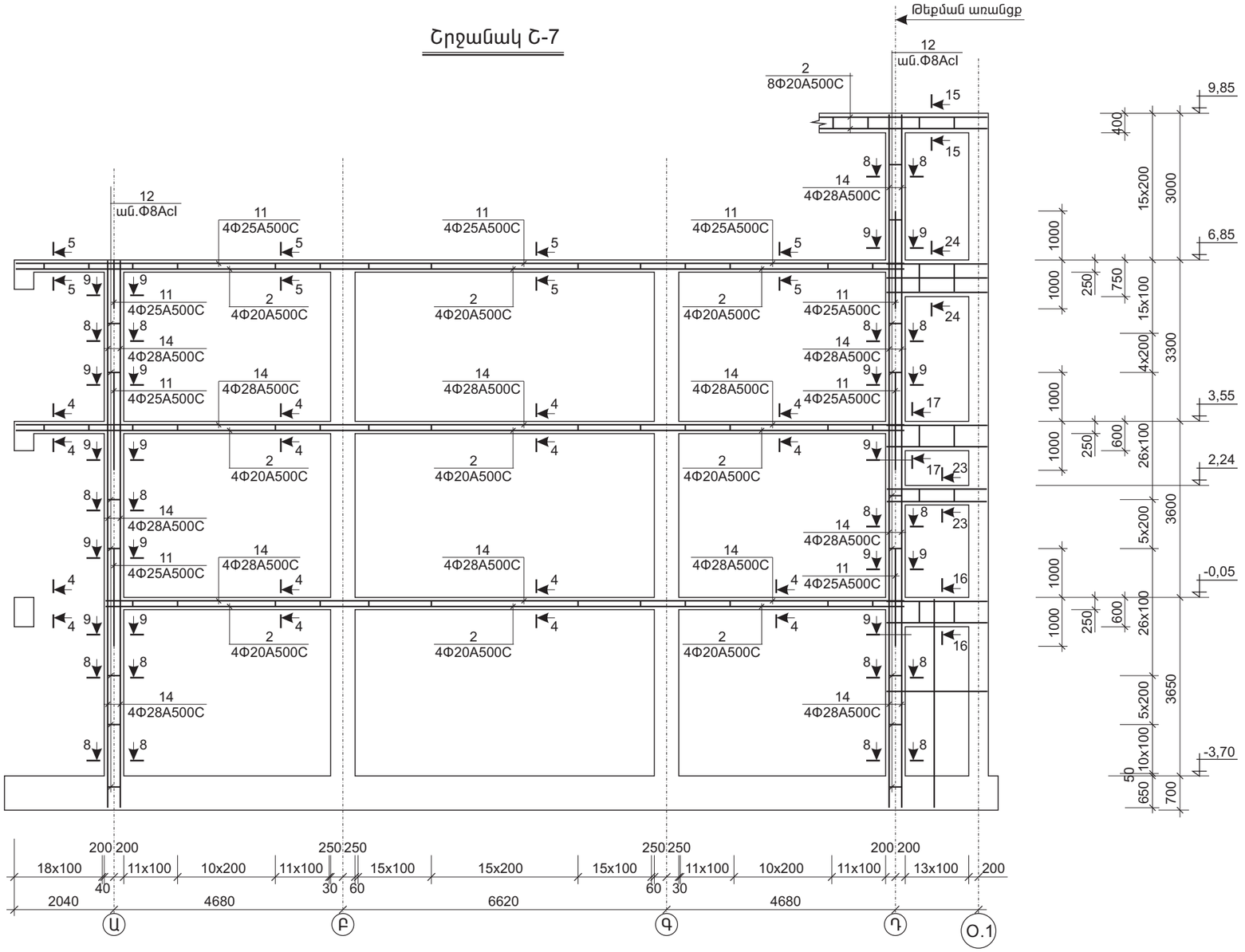

23 - 23

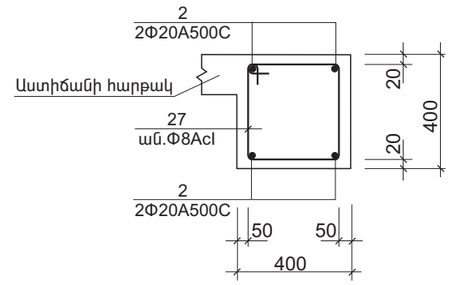

24 - 24

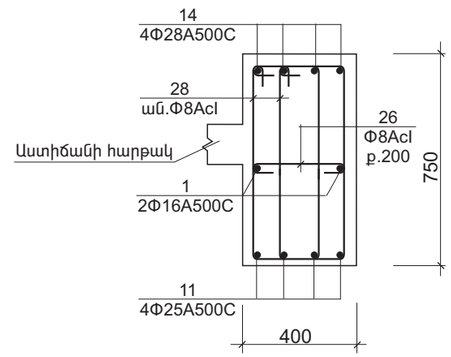

ԾԱՆՈԹՈՒԹՅՈՒՆ

Նայիր ԵԿ-7 և ԵԿ-23 թերթերի հետ համատեղ:

Տնօրեն	Հ. Քելեջյան		«Հրանտ Մատեվոսյան Մշակույթային կենտրոն-թանգարանի նախագիծ Հասցե՝ Կենտրոն վարչական շրջան, Աբովյան փողոց թիվ 51/1 հողամաս	ԵԿ		
ՆԳ ճարտարապետ	Տ. Բարսեղյան			Փուլ	Թերթ	Թերթեր
ՆԳ կոնստրուկտոր	Ա. Հովսեփյան		Կոնստրուկտորական մաս	ԱՆ	ԵԿ-13	26
			Շրջանակ Շ-7:	ՃՇՀԱՀ		

Շրջանակ Շ-8

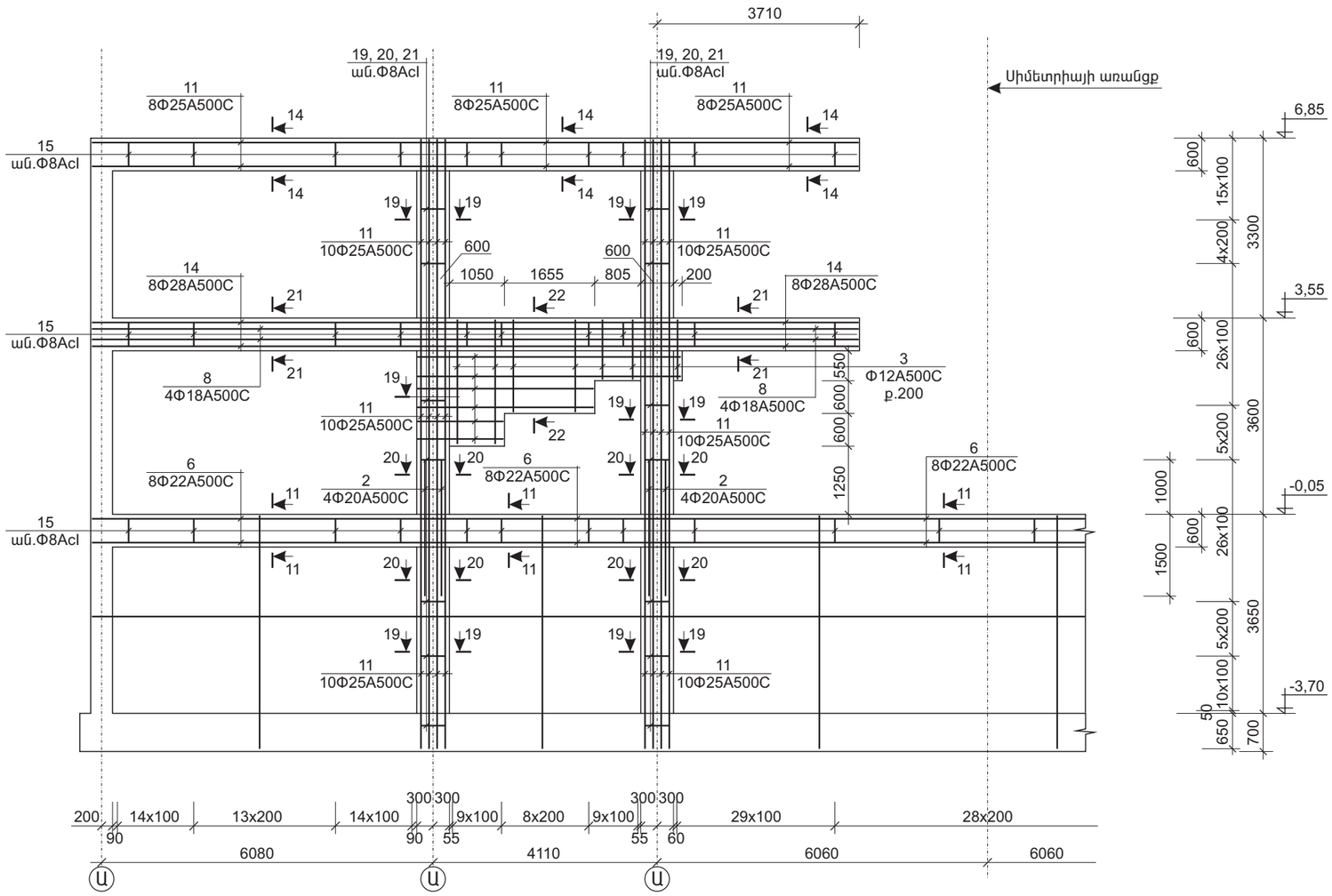

21 - 21

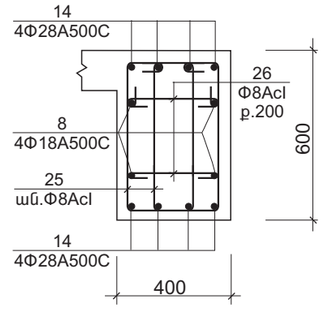

22 - 22

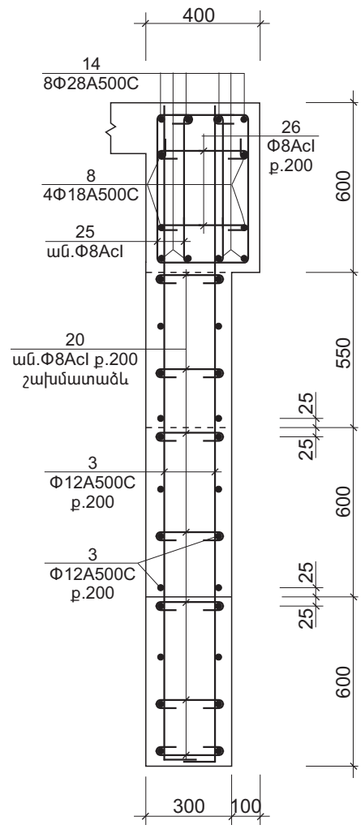

19 - 19

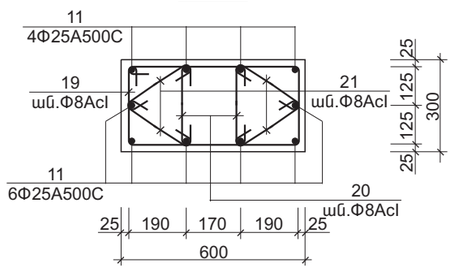

20 - 20

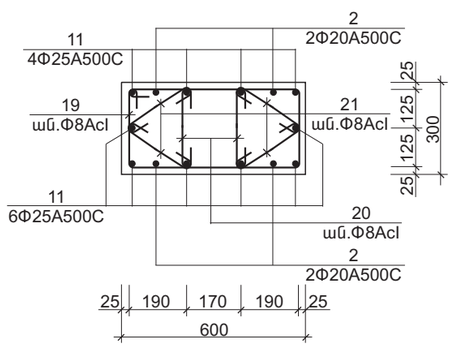

ՇԱՆՈԹՈՒԹՅՈՒՆ

Նայիր ԵԿ-7 և ԵԿ-23 թերթերի հետ համատեղ:

Տնօրեն	Հ. Քելեջյան		«Հրանտ Մատեվոսյան Մշակույթային կենտրոն-թանգարանի նախագիծ» Հասցե՝ Կենտրոն վարչական շրջան, Աբովյան փողոց թիվ 51/1 հողամաս	ԵԿ		
ՆԳ ճարտարապետ	Տ. Բարսեղյան			Փուլ	Թերթ	Թերթեր
ՆԳ կոնստրուկտոր	Ա. Հովսեփյան		Կոնստրուկտորական մաս	ԱՆ	ԵԿ-14	26
			Շրջանակ Շ-8:	ՃՇՀԱՀ		

Շրջանակ Շ-9

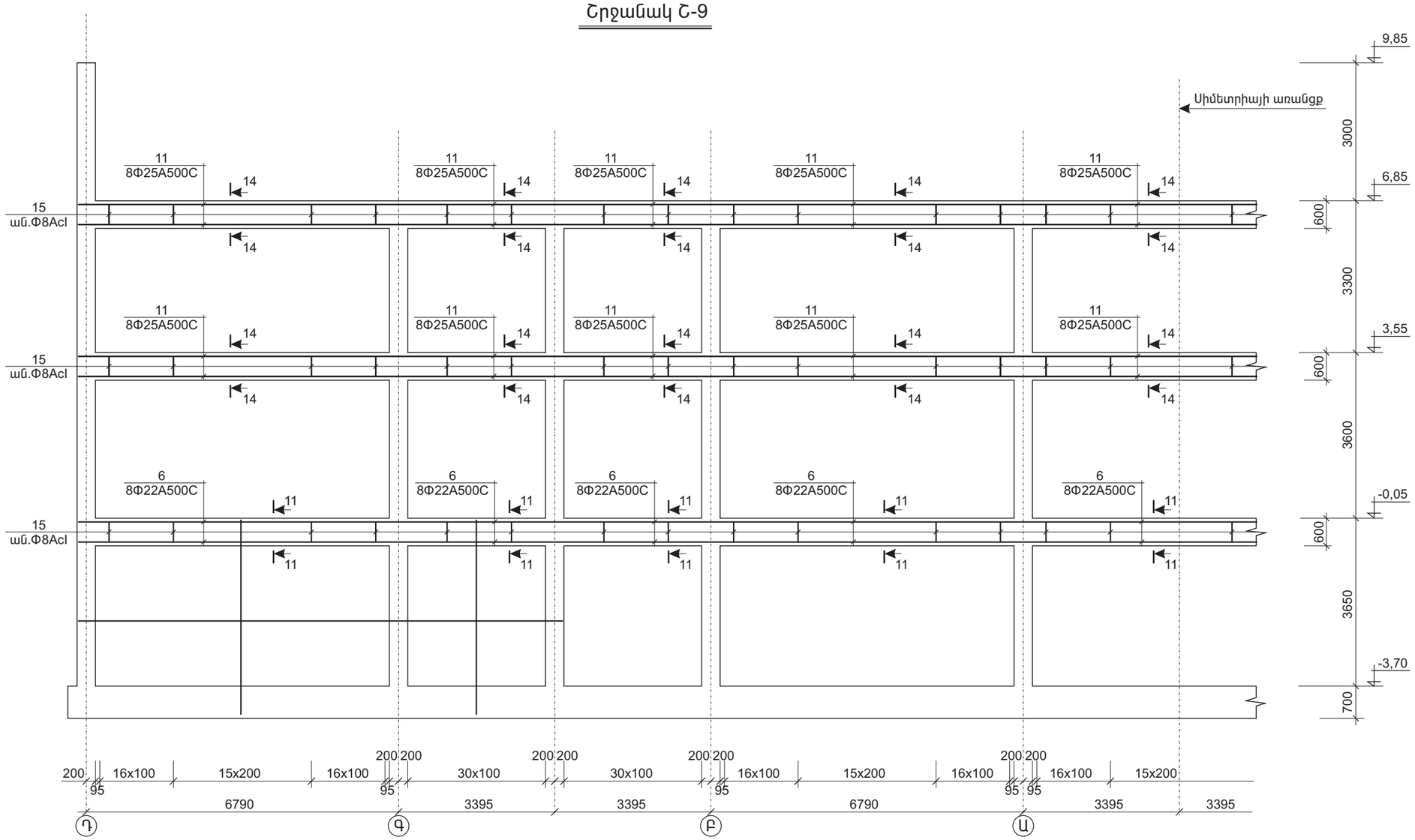

ԾԱՆՈԹՈՒԹՅՈՒՆ

Նայիր ԵԿ-7 և ԵԿ-23 թերթերի հետ համատեղ:

Տնօրեն	Հ. Քելեջյան		«Հրանտ Մատեվոսյան Մշակույթային կենտրոն-թանգարանի նախագիծ» Հասցե՝ Կենտրոն վարչական շրջան, Աբովյան փողոց թիվ 51/1 հողամաս	ԵԿ		
ՆԳ ճարտարապետ	Տ. Բարսեղյան			Փուլ	Թերթ	Թերթեր
ՆԳ կոնստրուկտոր	Ա. Հովսեփյան					
			Կոնստրուկտորական մաս	ԱՆ	ԵԿ-15	26
			Շրջանակ Շ-9:	ՃՇՀԱՀ		

Ծածկի կաղապարային հատակագիծ -0,05 նիշում

250մմ

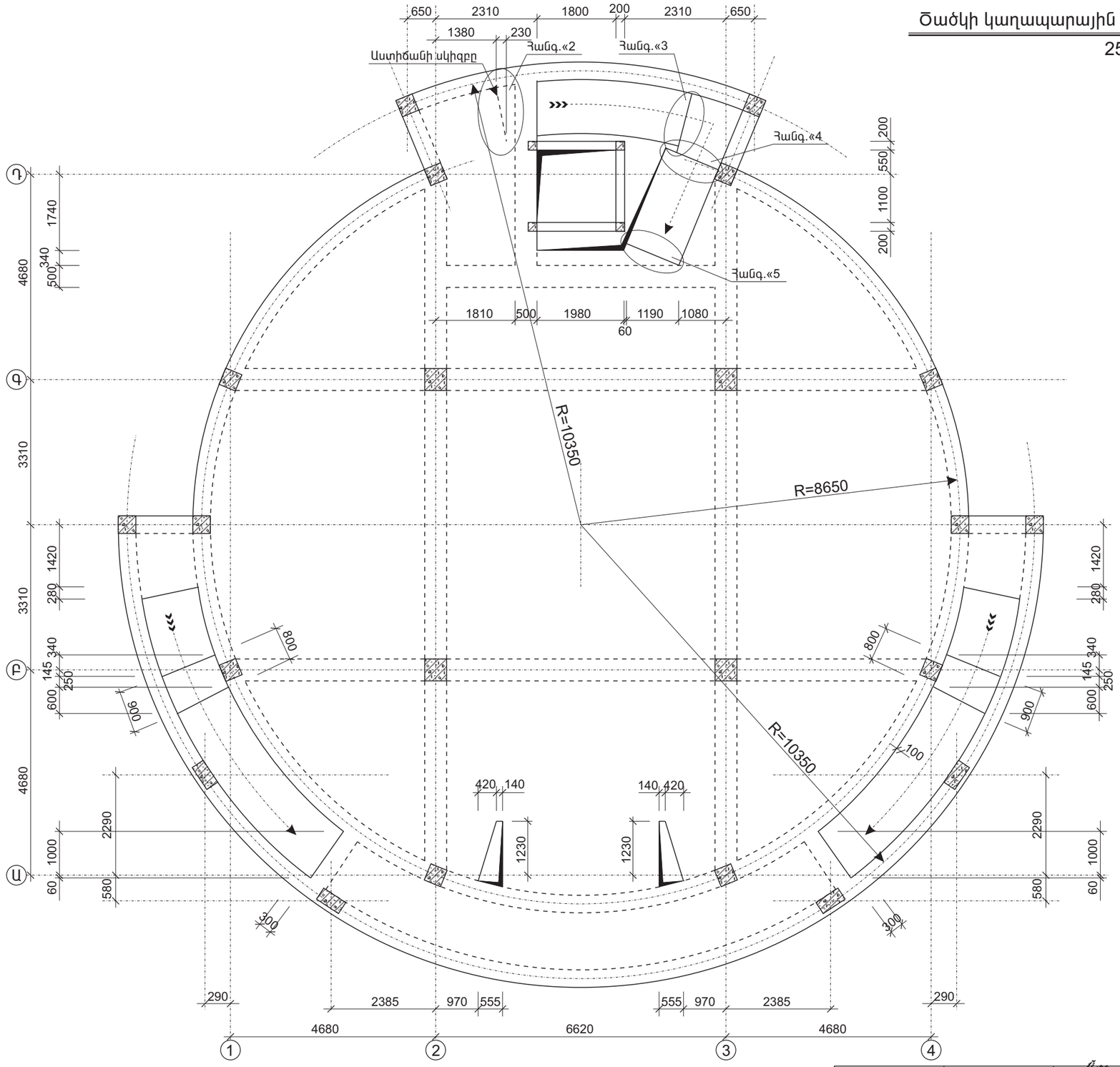

Տնօրեն	Հ. Քելեջյան		«Հրանտ Մատեվոսյան Մշակույթային կենտրոն-թանգարանի նախագիծ Հասցե՝ Կենտրոն վարչական շրջան, Աբովյան փողոց թիվ 51/1 հողամաս	ԵԿ		
ՆԳ ճարտարապետ	Տ. Բարսեղյան			Փուլ	Թերթ	Թերթեր
ՆԳ կոնստրուկտոր	Ա. Հովսեփյան					
			Կոնստրուկտորական մաս	ԱՆ	ԵԿ-16	26
			Ծածկի կաղապարային հատակագիծ -0,05 նիշում	ՃՇՀԱՀ		

Ծածկի ամրանավորում -0,05 նիշում

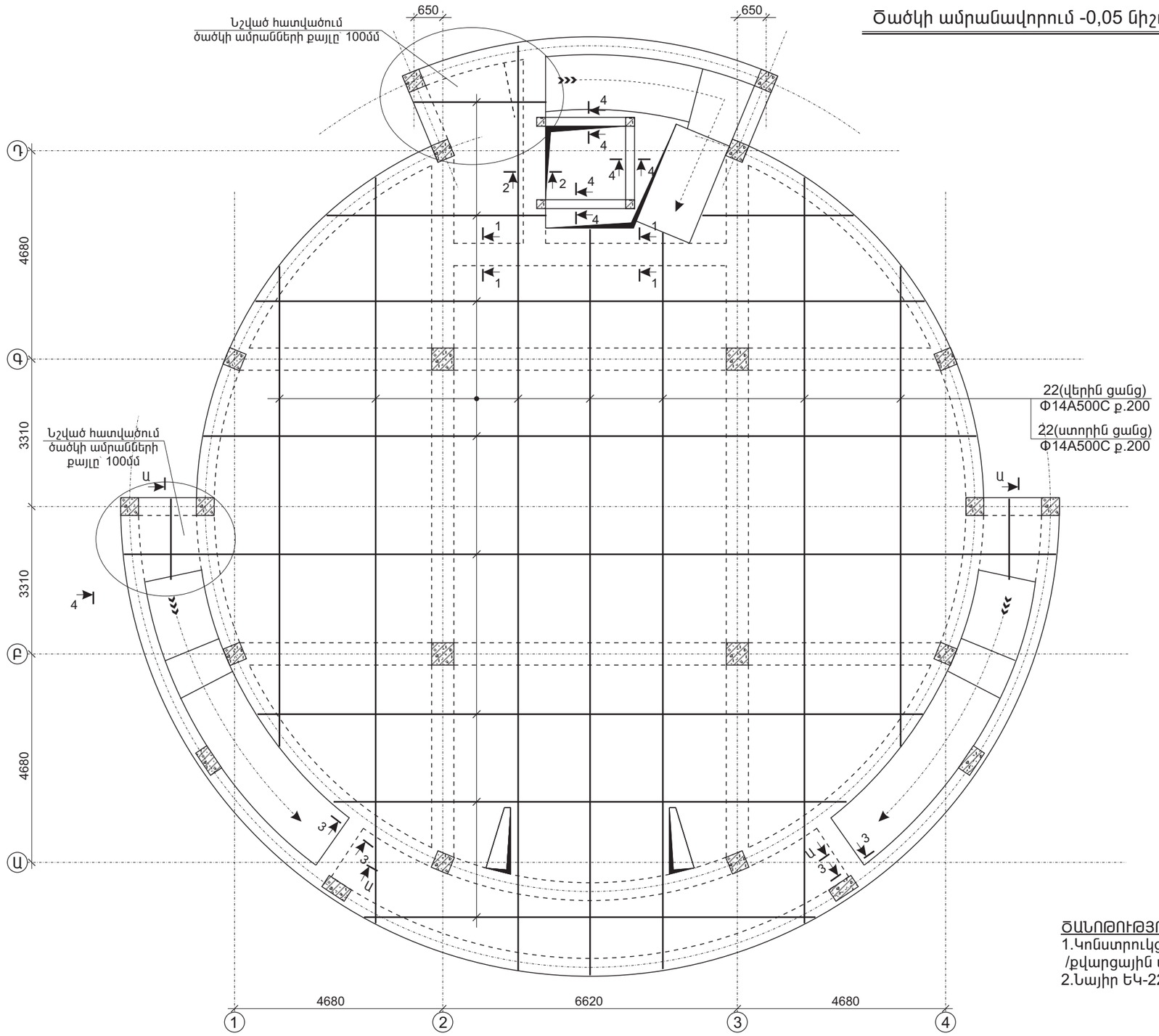

ԾԱՆՈԹՈՒԹՅՈՒՆՆԵՐ

1.Կոնստրուկցիաների բետոնի դասը B25
/քվարցային ավազի և բազալտե խճի վրա, ծ/կ 2500կգ/մ3/.
2.Նայիր ԵԿ-22 և ԵԿ-23 թերթերի հետ համատեղ:

Տնօրեն	Հ. Քելեջյան		«Հրանտ Մատեվոսյան Մշակույթային կենտրոն-թանգարանի նախագիծ» Հասցե՝ Կենտրոն վարչական շրջան, Աբովյան փողոց թիվ 51/1 հողամաս	ԵԿ		
ՆԳ ճարտարապետ	Տ. Բարսեղյան			Փուլ	Թերթ	Թերթեր
ՆԳ կոնստրուկտոր	Ա. Հովսեփյան		Կոնստրուկտորական մաս	ԱՆ	ԵԿ-17	26
			Ծածկի ամրանավորում -0,05 նիշում	ՃՇՀԱՀ		

Ծածկի կաղապարային հատակագիծ 3,55 նիշում

250մմ

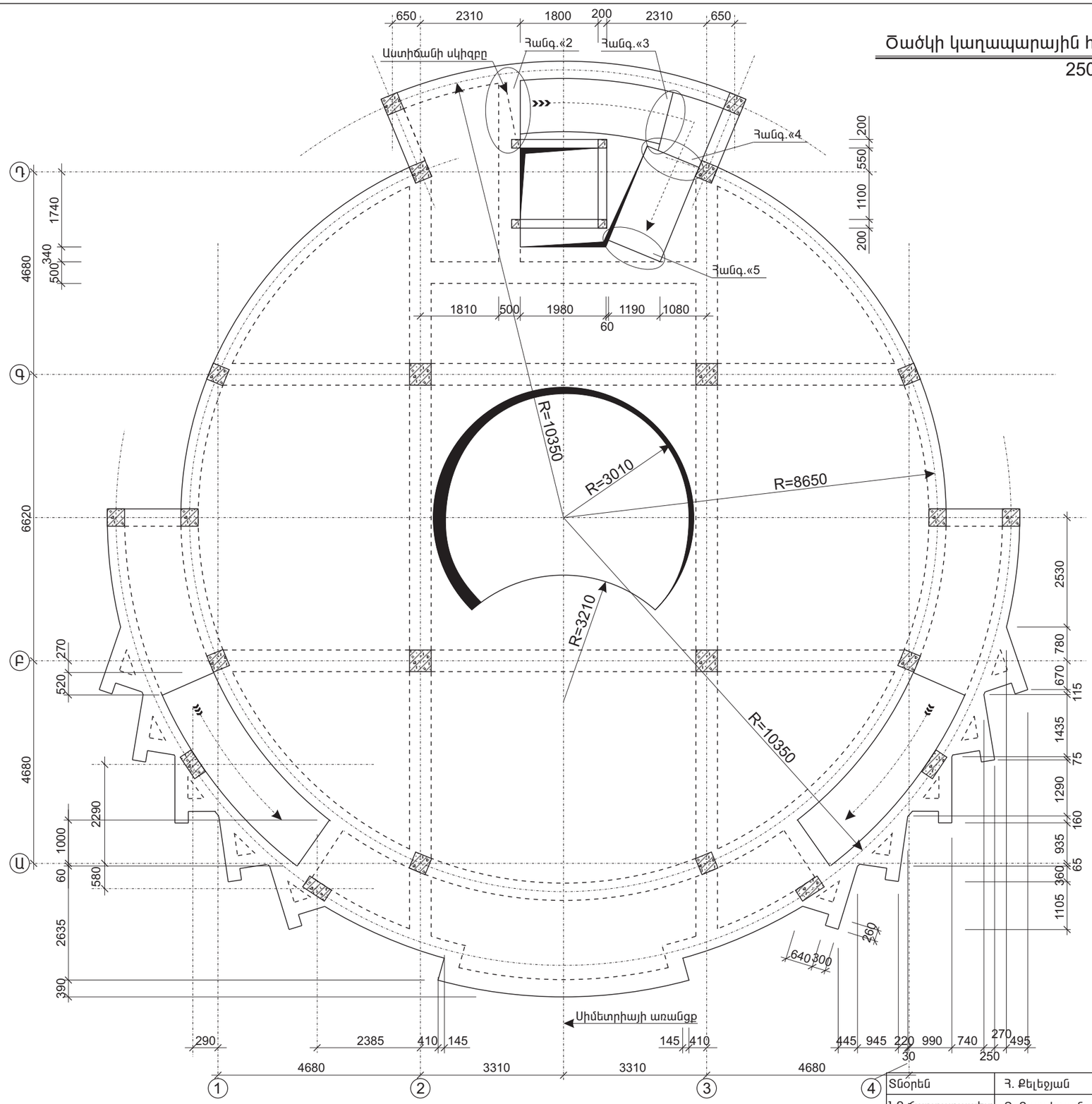

Տնօրեն	Հ. Քելեջյան		«Հրանտ Մատեվոսյան Մշակույթային կենտրոն-թանգարանի նախագիծ Հասցե՝ Կենտրոն վարչական շրջան, Աբովյան փողոց թիվ 51/1 հողամաս	ԵԿ	
ՆԳ ճարտարապետ	Տ. Բարսեղյան			Փուլ	Թերթ	Թերթեր
ՆԳ կոնստրուկտոր	Ա. Հովսեփյան					
			Կոնստրուկտորական մաս	ԱՆ	ԵԿ-18	26
			Ծածկի կաղապարային հատակագիծ 3,55 նիշում	ՃՇՀԱՀ		

Ծածկի ամրանավորում 3,55 նիշում

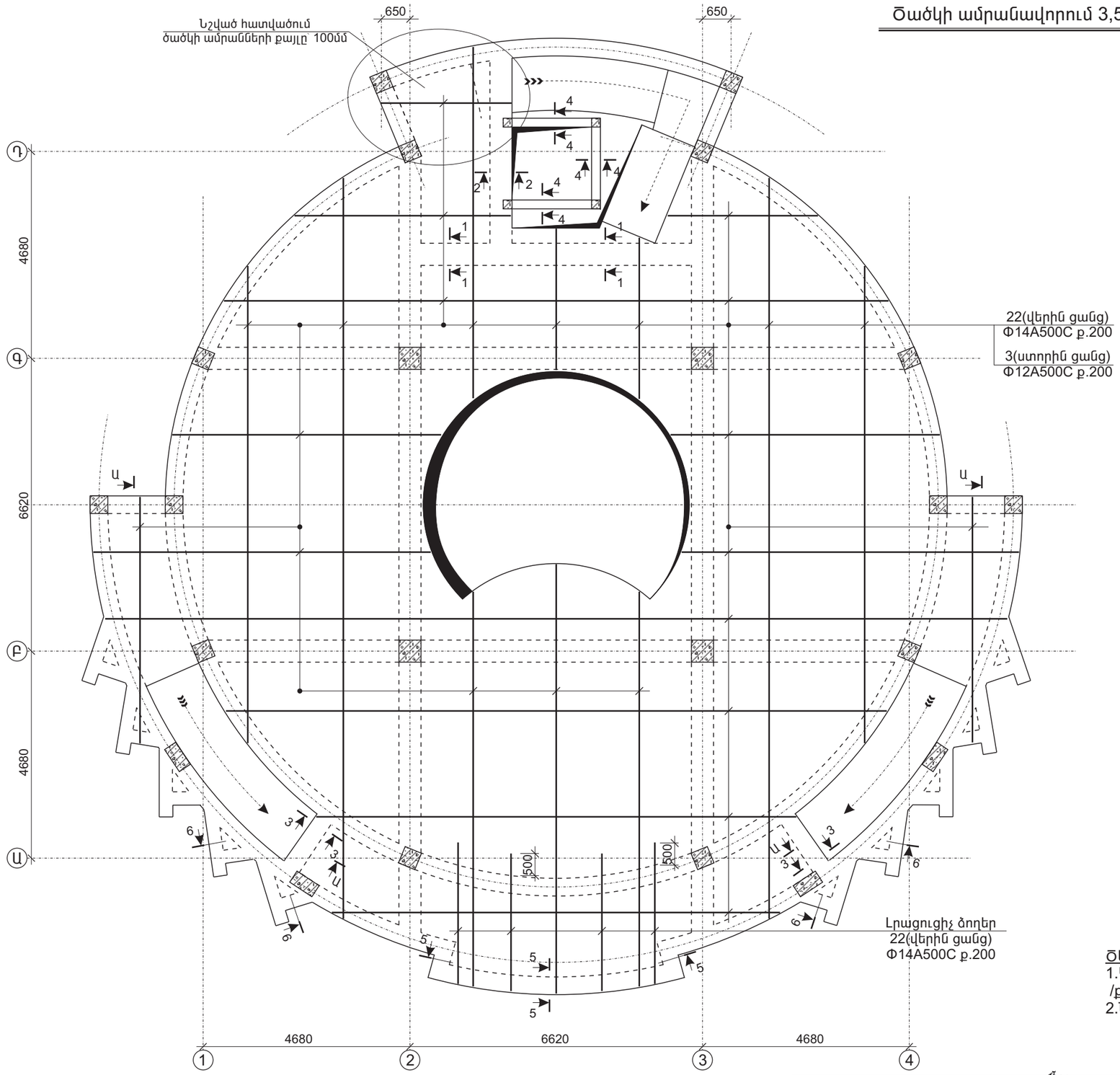

ՇԱՆՈԹՈՒԹՅՈՒՆՆԵՐ

1.Կոնստրուկցիաների բետոնի դասը B25
/քվարցային ավազի և բազալտե խճի վրա, ծ/կ 2500կգ/մ3/.
2.Նայիր ԵԿ-22 և ԵԿ-23 թերթերի հետ համատեղ:

Տնօրեն	Հ. Քելեջյան		«Հրանտ Մատեվոսյան Մշակույթային կենտրոն-թանգարանի նախագիծ» Հասցե՝ Կենտրոն վարչական շրջան, Աբովյան փողոց թիվ 51/1 հողամաս	ԵԿ		
ՆԳ ճարտարապետ	Տ. Բարսեղյան			Փուլ	Թերթ	Թերթեր
ՆԳ կոնստրուկտոր	Ա. Հովսեփյան		Կոնստրուկտորական մաս	ԱՆ	ԵԿ-19	26
			Ծածկի ամրանավորում 3,55 նիշում	ՃՇՀԱՀ		

Ծածկի կաղապարային հատակագիծ 6,85 նիշում

250մմ

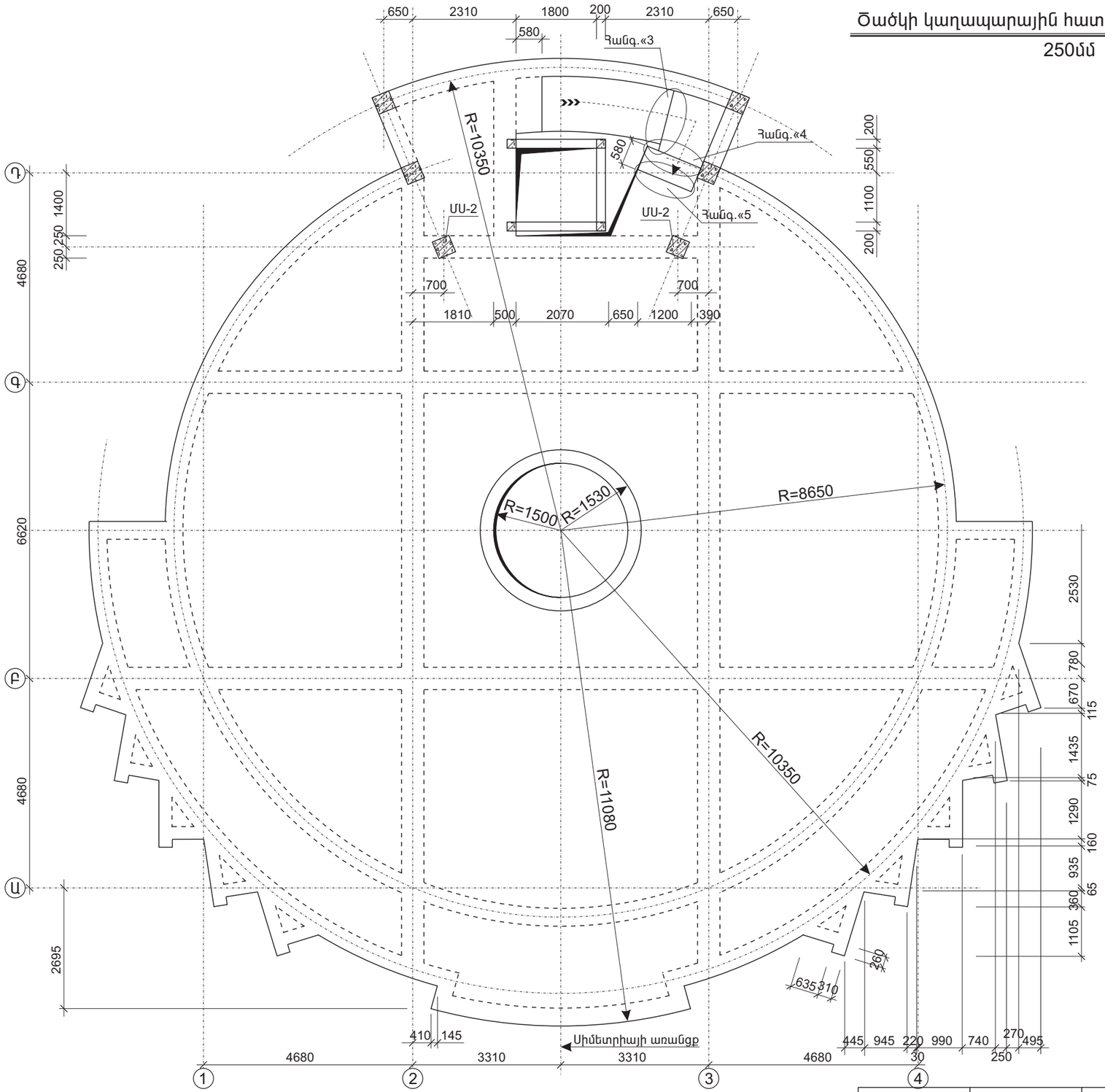

Ծածկի կաղապարային հատակագիծ 9,85 նիշում

250մմ

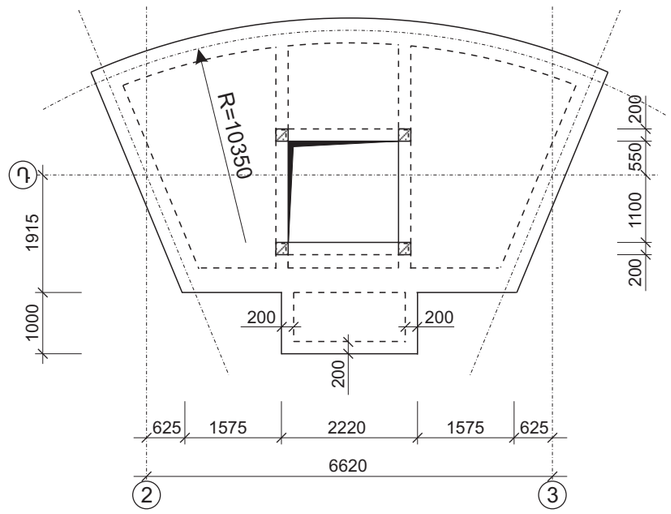

Տնօրեն	Հ. Քելեջյան		**«Հրանտ Մատեվոսյան Մշակույթային կենտրոն-թանգարանի նախագիծ** Հասցե՝ Կենտրոն վարչական շրջան, Աբովյան փողոց թիվ 51/1 հողամաս	ԵԿ		
ՆԳ ճարտարապետ	Տ. Բարսեղյան					
ՆԳ կոնստրուկտոր	Ա. Հովսեփյան			Փուլ	Թերթ	Թերթեր
			Կոնստրուկտորական մաս	ԱՆ	ԵԿ-20	26
			Ծածկի կաղապարային հատակագիծ 6,85 և 9,85 նիշերում	ՃՇՀԱՀ		

Ծածկի ամրանավորում 6,85 նիշում

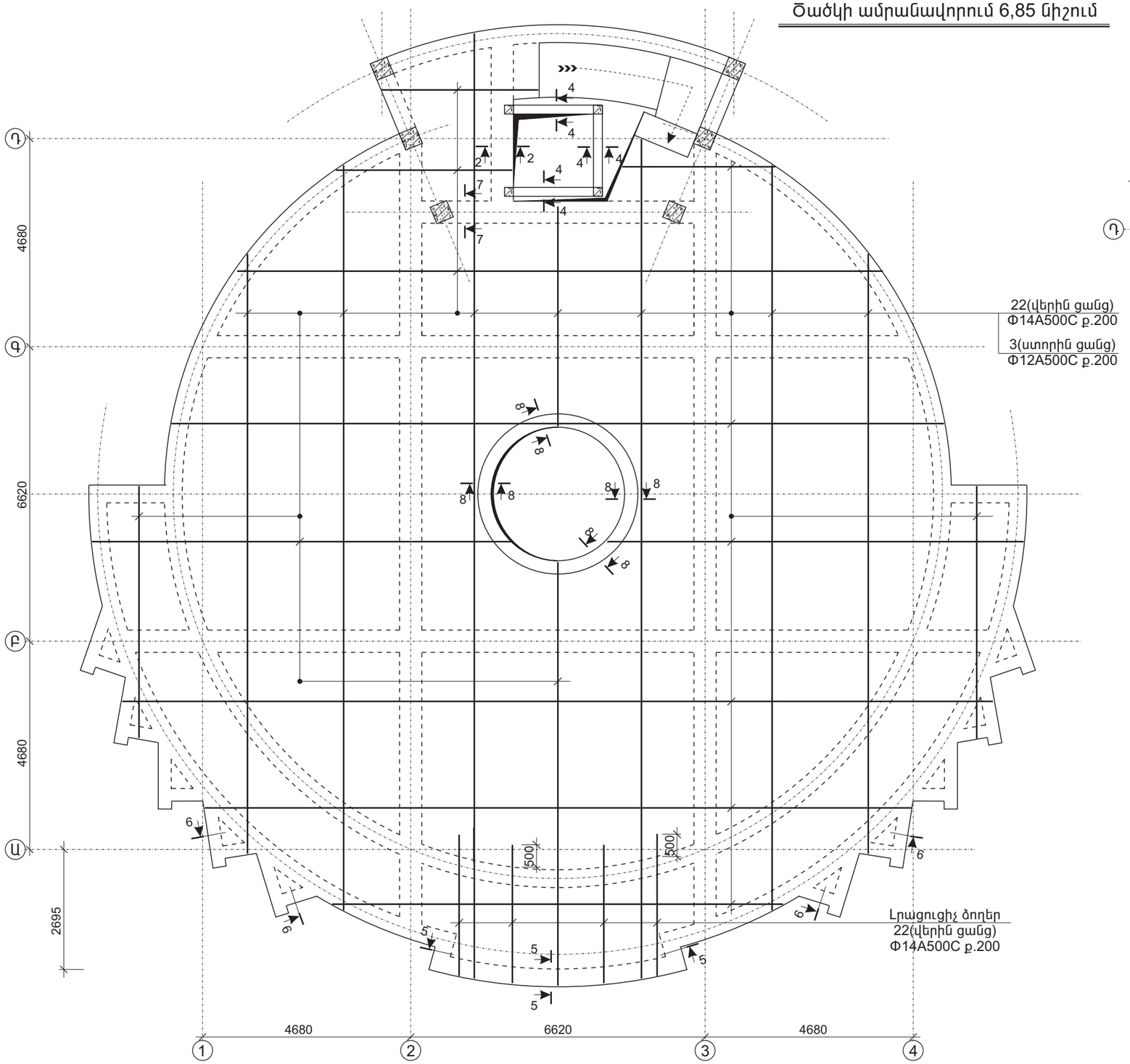

Ծածկի ամրանավորում 9,85 նիշում

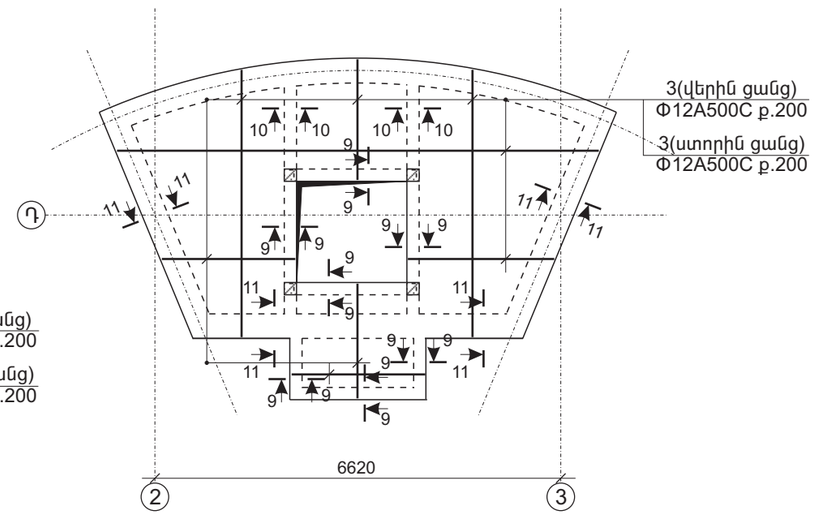

Ծածկի կաղապարային հատակագիծ 11,40 նիշում

h=180

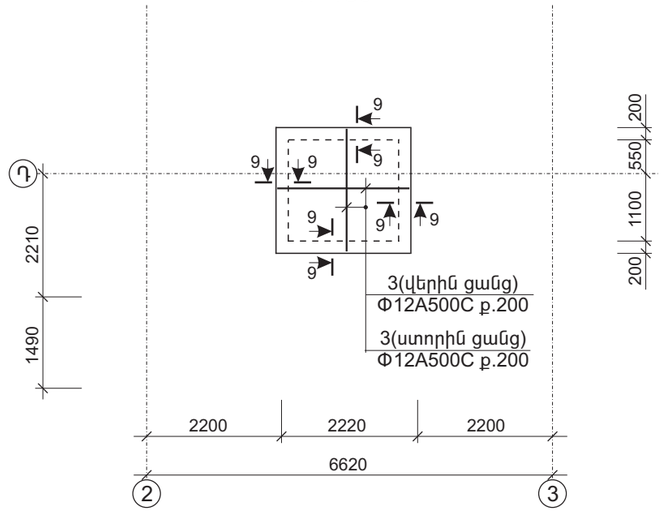

ԾԱՆՈԹՈՒԹՅՈՒՆՆԵՐ

1.Կոնստրուկցիաների բետոնի դասը B25
/քվարցային ավազի և բազալտե խճի վրա, ծ/կ 2500կգ/մ3/.
2.Նայիր ԵԿ-22 և ԵԿ-23 թերթերի հետ համատեղ:

Տնօրեն	Հ. Քելեջյան		«Հրանտ Մատեվոսյան Մշակույթային կենտրոն-թանգարանի նախագիծ» Հասցե՝ Կենտրոն վարչական շրջան, Աբովյան փողոց թիվ 51/1 հողամաս	ԵԿ		
ՆԳ ճարտարապետ	Տ. Բարսեղյան			Փուլ	Թերթ	Թերթեր
ՆԳ կոնստրուկտոր	Ա. Հովսեփյան		Կոնստրուկտորական մաս	ԱՆ	ԵԿ-21	26
			Ծածկի ամրանավորում 6,85, 9,85 և 11,0 նիշերում	ՃՇՀԱՀ		

Վերելակին կից աստիճանի հավաքման հանգույցներ

Հանգ.«1
Աստիճանի հավաքման հանգույց -3,40 նիշում

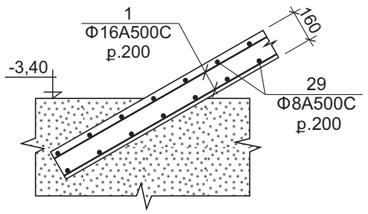

Հանգ.«2

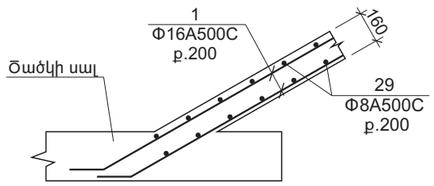

Հանգ.«3

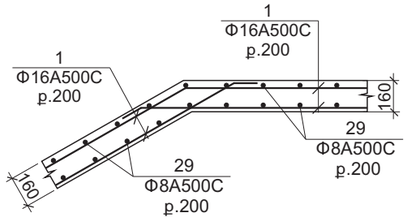

Հանգ.«4

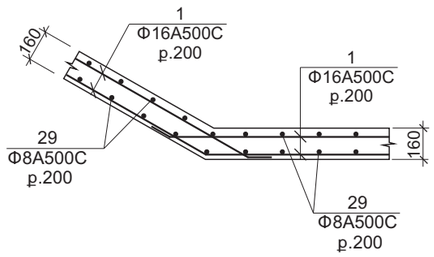

Հանգ.«5

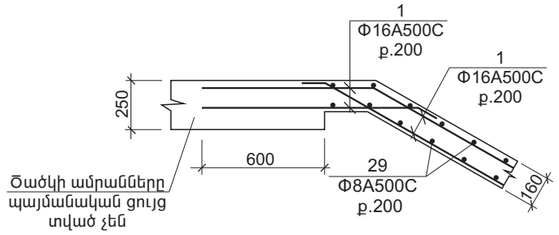

Աստիճանի լայնական կտրվածք

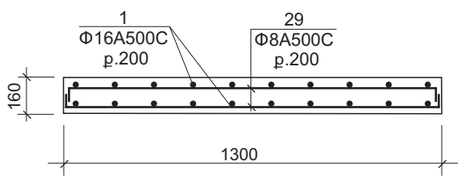

1 - 1

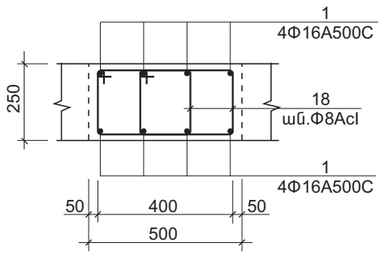

2 - 2

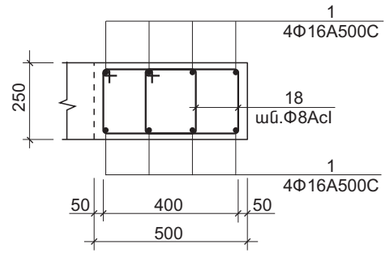

3 - 3

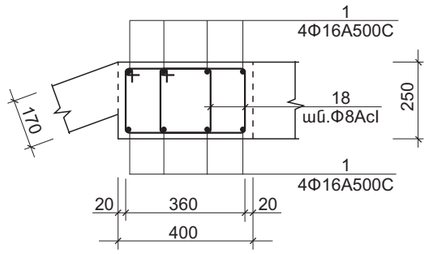

4 - 4

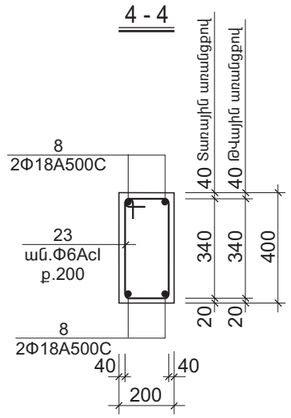

5 - 5

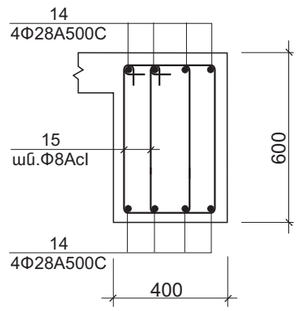

6 - 6

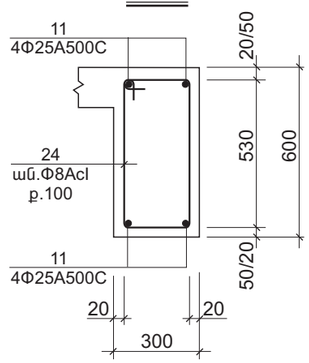

ՄՍ-2

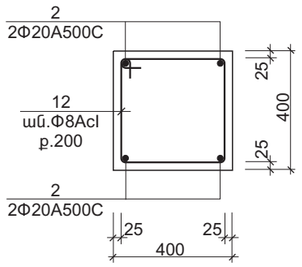

Ստորին նիշը՝ +6,65
Վերին նիշը՝ +9,85

ՄՍ-2 և հեծանի միացման հանգույց

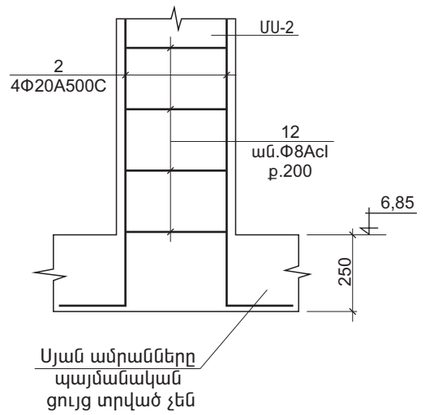

7 - 7

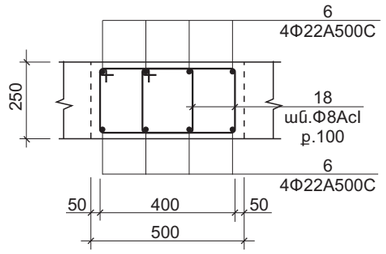

Աստիճանաքայլերի հավաքման հանգույց

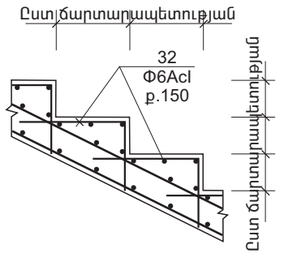

Տնօրեն	Հ. Քելեջյան		«Հրանտ Մատեվոսյան Մշակույթային կենտրոն-թանգարանի նախագիծ Հասցե՝ Կենտրոն վարչական շրջան, Աբովյան փողոց թիվ 51/1 հողամաս	ԵԿ		
ՆԳ ճարտարապետ	Տ. Բարսեղյան			Փուլ	Թերթ	Թերթեր
ՆԳ կոնստրուկտոր	Ա. Հովսեփյան		Կոնստրուկտորական մաս	ԱՆ	ԵԿ-22	26
			Կտրվածքներ	ՃՇՀԱՀ		

8 - 8

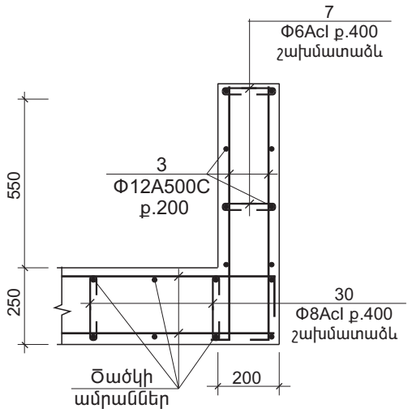

10 - 10

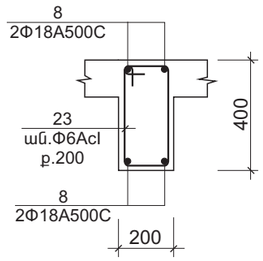

Սյան և ծածկի հաստության մեջ իրականացված հեծանի կապակցման հանգույց

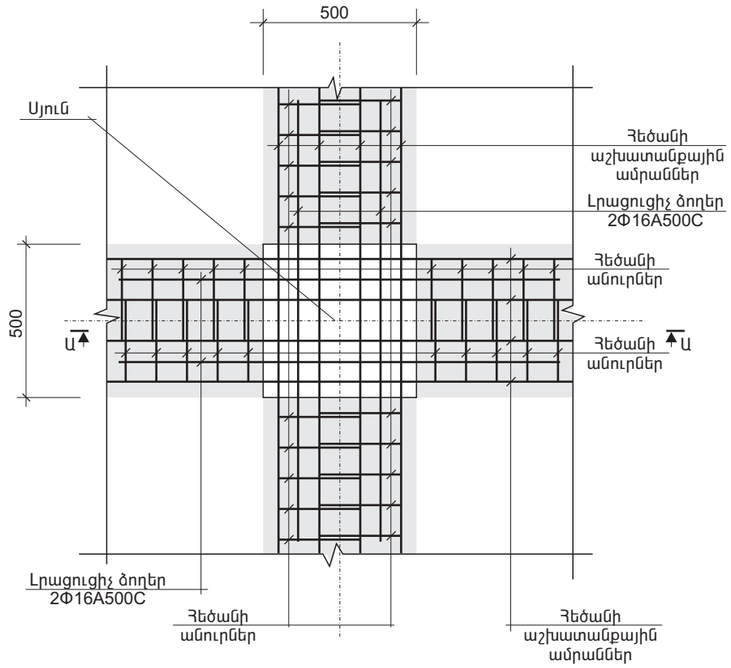

Ծածկի կտրվածք

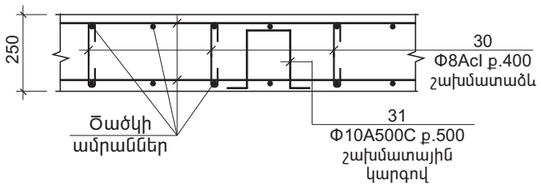

9 - 9

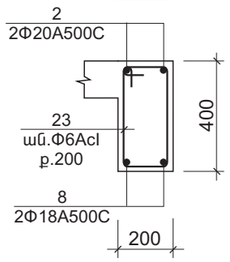

Լրացուցիչ ծողեր Φ16A500C

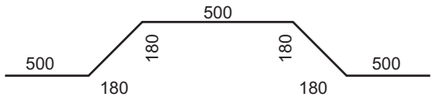

Ա - Ա

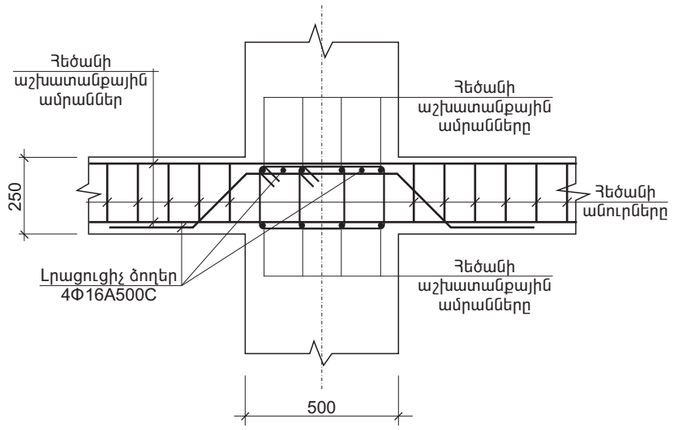

11 - 11

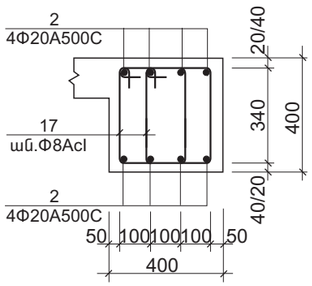

Ուշադրություն

Սյան ամրանները պայմանական ցույց տրված չեն:

Տնօրեն	Հ. Քելեջյան		**«Հրանտ Մատեվոսյան Մշակույթային կենտրոն-թանգարանի նախագիծ»** Հասցե՝ Կենտրոն վարչական շրջան, Աբովյան փողոց թիվ 51/1 հողամաս	ԵԿ		
ՆԳ ճարտարապետ	Տ. Բարսեղյան			Փուլ	Թերթ	Թերթեր
ՆԳ կոնստրուկտոր	Ա. Հովսեփյան					
			Կոնստրուկտորական մաս	ԱՆ	ԵԿ-23	26
			Կտրվածքներ, հանգույցներ	ՃՇՀԱՀ		

Աստիճան սրահի տարածքում

Ա - Ա

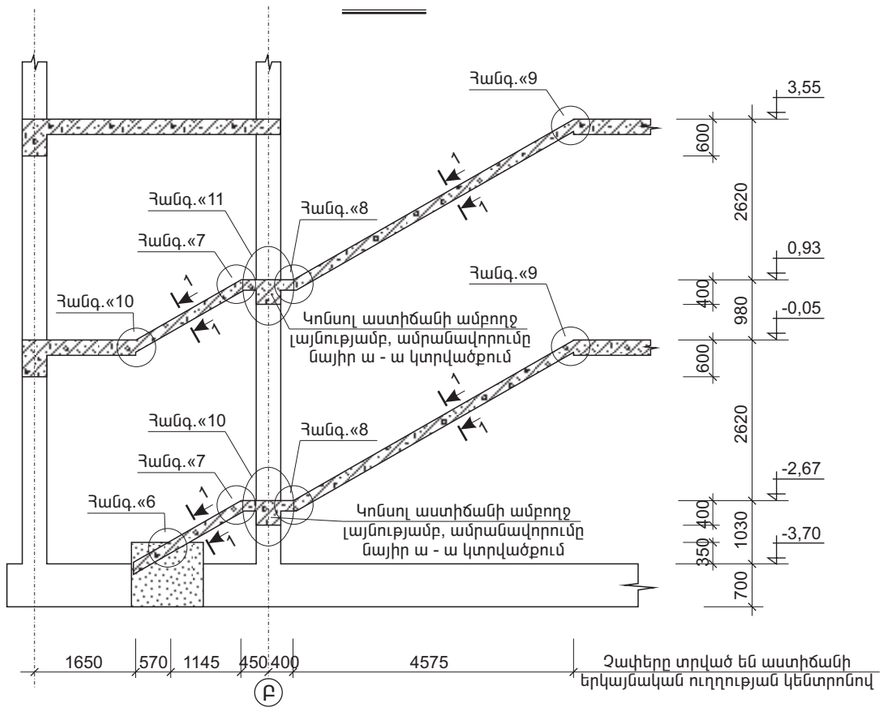

Հանգ.«10

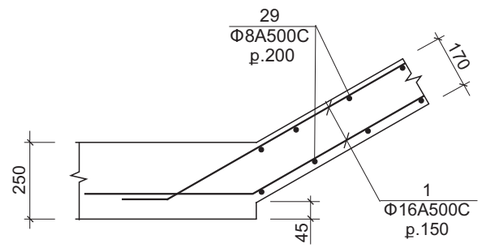

1 - 1

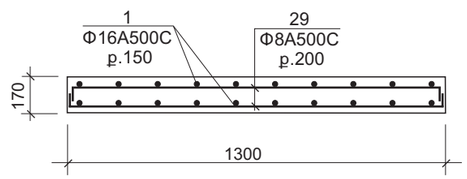

Հանգ.«11

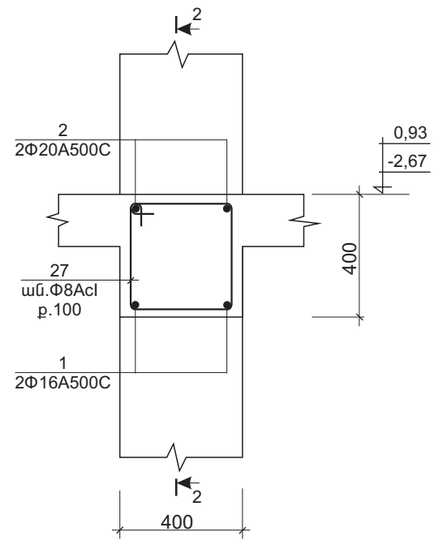

Հանգ.«6

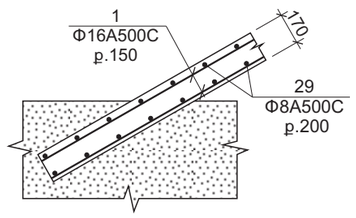

Հանգ.«7

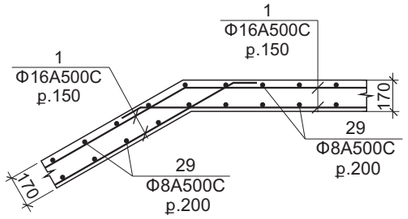

Աստիճանաքայլերի հավաքման հանգույց

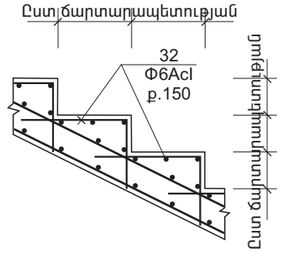

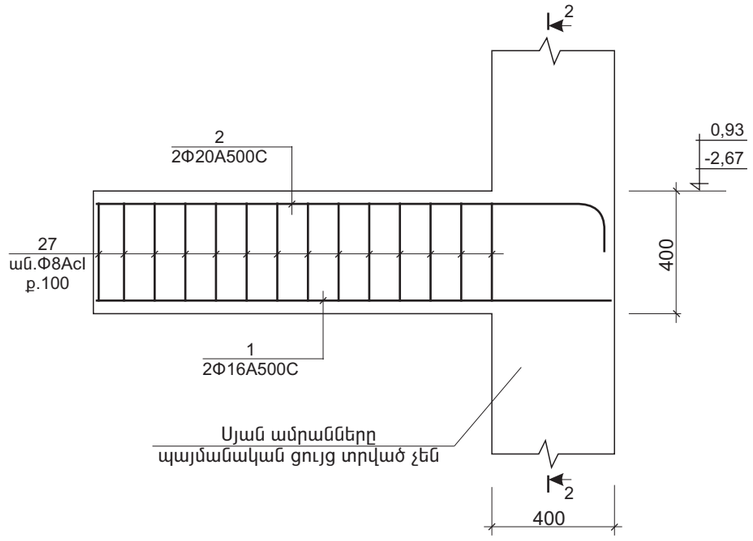

Հանգ.«8

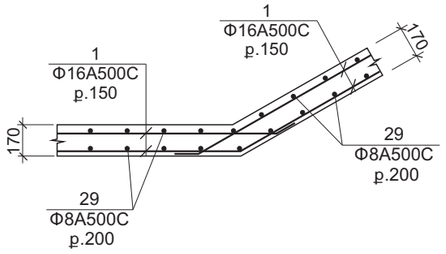

Հանգ.«9

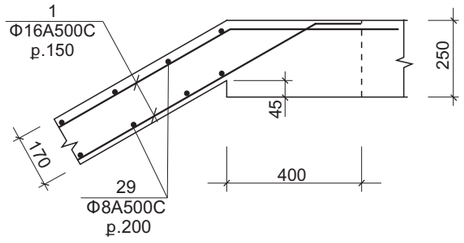

ԾԱՆՈԹՈՒԹՅՈՒՆ

Կոնստրուկցիաների բետոնի դասը B25
/քվարցային ավազի և բազալտե խճի վրա, ծ/կ 2500կգ/մ3/.

Տնօրեն	Հ. Քելեջյան		«Հրանտ Մատեվոսյան Մշակույթային կենտրոն-թանգարանի նախագիծ Հասցե՝ Կենտրոն վարչական շրջան, Աբովյան փողոց թիվ 51/1 հողամաս	ԵԿ		
ՆԳ ճարտարապետ	Տ. Բարսեղյան			Փուլ	Թերթ	Թերթեր
ՆԳ կոնստրուկտոր	Ա. Հովսեփյան					
			Կոնստրուկտորական մաս	ԱՆ	ԵԿ-24	26
			Աստիճան սրահի տարածքում՝ կտրվածքներ, հանգույցներ	ՃՇՀԱՀ		

Ամրանի ծախսի ամփոփագիր

Էլ.-տի անվանումը	Դիրք	Էսքիզ	Φ մմ.	Երկար. մմ.	Քան. հատ	Քաշը կգ.
Բետոնե նախ.շերտ	24.2 խմ.					
Հիմքեր	1	գ.մ.	16A500C	1280.4 գ.մ.		2020.5
	2		20A500C	480.0 գ.մ.		1183.7
	3		12A500C	355.4 գ.մ.		315.6
	4	նայիր էսքիզը	8AcI	2630	2120	2202.4
	5		8AcI	940	530	196.8
	6	գ.մ.	22A500C	372.0 գ.մ.		1110.0
	Բետոն 89.0 խմ.			Ամրան 7029.0 կգ.		
ՄՍ-1 4 հատ	2	գ.մ.	20A500C	237.6 գ.մ.		586.0
	9	նայիր էսքիզը	6AcI	840	297	55.4
	Բետոն 2.4 խմ.			Ամրան 641.4 կգ.		
Վերելակի փոսորակ	3	գ.մ.	12A500C	383.0 գ.մ.		340.0
	7	նայիր էսքիզը	6AcI	280	164	10.2
	Բետոն 3.0 խմ.			Ամրան 350.2 կգ.		
Պատեր -4.40 ÷ -0.05 նիշը	1	գ.մ.	16A500C	4783.0 գ.մ.		7547.6
	10	նայիր էսքիզը	8AcI	540	1610	343.4
	11	գ.մ.	25A500C	95.7 գ.մ.		368.7
	Բետոն 72.0 խմ.			Ամրան 8259.7 կգ.		
Շրջանակ Շ-1	1	գ.մ.	16A500C	92.0 գ.մ.		145.1
	2		20A500C	251.3 գ.մ.		619.7
	11		25A500C	264.3 գ.մ.		1018.4
	12	նայիր էսքիզը	8AcI	1600	184	116.3
	13		8AcI	2000	184	145.4
	14	գ.մ.	28A500C	131.0 գ.մ.		633.3
	18	նայիր էսքիզը	8AcI	1020	748	301.5
	Բետոն 14.7 խմ.			Ամրան 2980.0 կգ.		
Շրջանակ Շ-2	1	գ.մ.	16A500C	16.8 գ.մ.		26.5
	2		20A500C	24.8 գ.մ.		61.2
	3		12A500C	4.0 գ.մ.		3.6
	6		22A500C	16.8 գ.մ.		50.2
	11		25A500C	73.2 գ.մ.		282.0
	12	նայիր էսքիզը	8AcI	1600	182	115.0
	14	գ.մ.	28A500C	45.2 գ.մ.		218.5
	15	նայիր էսքիզը	8AcI	1700	84	58.7
	Բետոն 4.4 խմ.			Ամրան 815.7 կգ.		
Շրջանակ Շ-3	1	գ.մ.	16A500C	16.8 գ.մ.		26.5
	2		20A500C	24.8 գ.մ.		61.2
	3		12A500C	4.0 գ.մ.		3.6
	6		22A500C	16.8 գ.մ.		50.2
	11		25A500C	73.2 գ.մ.		282.0
	12	նայիր էսքիզը	8AcI	1600		182
	14	գ.մ.	28A500C	45.2 գ.մ.		218.5
	15	նայիր էսքիզը	8AcI	1700	84	58.7
	Բետոն 4.4 խմ.			Ամրան 815.7 կգ.		
Շրջանակ Շ-4	1	գ.մ.	16A500C	92.0 գ.մ.		145.1
	2		20A500C	236.6 գ.մ.		583.5
	11		25A500C	249.6 գ.մ.		961.7
	12	նայիր էսքիզը	8AcI	1600	184	116.3
	13		8AcI	2000	184	145.4
	14	գ.մ.	28A500C	131.0 գ.մ.		633.3
	18	նայիր էսքիզը	8AcI	1020	672	270.7
	Բետոն 14.3 խմ.			Ամրան 2856.0 կգ.		
Շրջանակ Շ-5	1	գ.մ.	16A500C	378.8 գ.մ.		597.7
	2		20A500C	154.0 գ.մ.		379.7
	6		22A500C	68.2 գ.մ.		203.5
	10	նայիր էսքիզը	8AcI	540	130	27.7
	11	գ.մ.	25A500C	199.0 գ.մ.		766.7
	12	նայիր էսքիզը	8AcI	1600	212	133.9
Շրջանակ Շ-5	15	նայիր էսքիզը	8AcI	1700	348	243.3
	16	գ.մ.	32A500C	75.2 գ.մ.		474.7
	17	նայիր էսքիզը	8AcI	1300	116	63.3
	Բետոն 17.3 խմ.			Ամրան 2890.5 կգ.		
Շրջանակ Շ-6	2	գ.մ.	20A500C	228.0 գ.մ.		562.2
	6		22A500C	8.4 գ.մ.		25.0
	11		25A500C	133.6 գ.մ.		514.8
	12	նայիր էսքիզը	8AcI	1600	197	124.5
	14	գ.մ.	28A500C	273.6 գ.մ.		1322.6
	15	նայիր էսքիզը	8AcI	1700	84	58.7
	17		8AcI	1300	28	15.3
	18		8AcI	1020	748	301.5
	Բետոն 11.0 խմ.			Ամրան 2924.6 կգ.		
Շրջանակ Շ-7	2	գ.մ.	20A500C	244.8 գ.մ.		603.7
	3		12A500C	4.2 գ.մ.		3.7
	6		22A500C	8.4 գ.մ.		25.0
	11		25A500C	133.6 գ.մ.		514.8
	12	նայիր էսքիզը	8AcI	1600	197	124.5
	14	գ.մ.	28A500C	273.6 գ.մ.		1322.6
	15	նայիր էսքիզը	8AcI	1700	56	39.1
	17		8AcI	1300	28	15.3
	18		8AcI	1020	748	301.5
	26		8AcI	500	7	1.5
	27		8AcI	1520	14	8.6
	28		8AcI	2120	28	22.9
	Բետոն 11.3 խմ.			Ամրան 2983.0 կգ.		
Շրջանակ Շ-8	2	գ.մ.	20A500C	40.0 գ.մ.		98.6
	3		12A500C	263.4 գ.մ.		233.9
	6		22A500C	263.2 գ.մ.		785.3
	8		18A500C	112.8 գ.մ.		225.4
	11		25A500C	449.6 գ.մ.		1732.3
	14		28A500C	225.6 գ.մ.		1090.6
	15	նայիր էսքիզը	8AcI	1700	864	604.0
	19		8AcI	1800	364	258.8
	20		8AcI	450	1022	181.7
	21		8AcI	430	1456	247.3
	25		8AcI	2020	412	377.5
	26		8AcI	500	412	91.2
	Բետոն 29.4 խմ.			Ամրան 5926.6 կգ.		
Շրջանակ Շ-9	6	գ.մ.	22A500C	383.4 գ.մ.		1144.0
	11		25A500C	766.9 գ.մ.		2954.8
	15	նայիր էսքիզը	8AcI	1700	2280	1594.0
	Բետոն 31.6 խմ.			Ամրան 5692.8 կգ.		
Ծածկի ամրանավորում -0.05 նիշում	1	գ.մ.	16A500C	161.0 գ.մ.		254.0
	8		18A500C	25.8 գ.մ.		51.5
	18	նայիր էսքիզը	8AcI	1020	126	50.7
	22	գ.մ.	14A500C	4521.0 գ.մ.		5461.4
	23	նայիր էսքիզը	6AcI	1120	27	7.4
	30		8AcI	410	2200	356.0
	31	գ.մ.	10A500C	2200.0 գ.մ.		1357.0
	Բետոն 49.8 խմ.			Ամրան 7538.0 կգ.		

Տնօրեն	Հ. Քելեջյան		«Հրանտ Մատեվոսյան Մշակույթային կենտրոն-թանգարանի նախագիծ» Հասցե՝ Կենտրոն վարչական շրջան, Աբովյան փողոց թիվ 51/1 հողամաս	ԵԿ		
ՆԳ ճարտարապետ	Տ. Բարսեղյան			Փուլ	Թերթ	Թերթեր
ՆԳ կոնստրուկտոր	Ա. Հովսեփյան			ԱՆ	ԵԿ-25	26
			Կոնստրուկտորական մաս			
			Ամրանի ծախսի ամփոփագիր	ՃՇՀԱՀ		

Ծածկի ամրանավորում 3.55 նիշում	1	գ.մ.	16A500C	161.0 գ.մ.		254.0
	3		12A500C	2604.7 գ.մ.		2313
	8		18A500C	25.8 գ.մ.		51.5
	11		25A500C	264.0 գ.մ.		1017.2
	14		28A500C	64.0 գ.մ.		309.4
	15	նայիր էսքիզը	8AcI	1700	60	42.0
	18		8AcI	1020	126	50.7
	22	գ.մ.	14A500C	2687.0 գ.մ.		3245.9
	23	նայիր էսքիզը	6AcI	1120	27	7.4
	24		8AcI	1780	220	154.7
	30		8AcI	410	2050	332.0
	31	գ.մ.	10A500C	2050.0 գ.մ.		1265.0
	Բետոն 52.8 խմ.		Ամրան 9042.0 կգ.			
Ծածկի ամրանավորում 6.85 նիշում	1	գ.մ.	16A500C	68.0 գ.մ.		107.3
	3		12A500C	2736.0 գ.մ.		2429.0
	6		22A500C	56.0 գ.մ.		167.0
	7	նայիր էսքիզը	6AcI	280	140	8.7
	8	գ.մ.	18A500C	26.0 գ.մ.		52.0
	11		25A500C	264.0 գ.մ.		1017.2
	14		28A500C	64.0 գ.մ.		309.4
	15	նայիր էսքիզը	8AcI	1700	60	42.0
	18		8AcI	1020	156	62.8
	22	գ.մ.	14A500C	2722.0 գ.մ.		3288.0
	23	նայիր էսքիզը	6AcI	1120	26	7.0
	24		8AcI	1780	220	154.7
	30		8AcI	410	1478	240.0
	31	գ.մ.	10A500C	1478.0 գ.մ.		912.0
	Բետոն 71.0 խմ.		Ամրան 8797.5 կգ.			
ՄՍ-2 2 հատ	2	գ.մ.	20A500C	25.6 գ.մ.		63.0
	12	նայիր էսքիզը	8AcI	1600	32	20.0
	Բետոն 1.0 խմ.		Ամրան 80.0 կգ.			
Ծածկի ամրանավորում 9.85 նիշում	2	գ.մ.	20A500C	134.2 գ.մ.		331.0
	3		12A500C	520.0 գ.մ.		461.8
	8		18A500C	40.6 գ.մ.		81.2
	17	նայիր էսքիզը	8AcI	1300	115	59.0
	23		6AcI	1120	71	17.7
	31	գ.մ.	10A500C	40.0 գ.մ.		24.0
	Բետոն 8.1 խմ.		Ամրան 974.7 կգ.			
Ծածկի ամրանավորում 11.30 նիշում	2	գ.մ.	20A500C	17.0 գ.մ.		42.0
	3		12A500C	80.0 գ.մ.		71.0
	8		18A500C	17.0 գ.մ.		34.0
	23	նայիր էսքիզը	6AcI	1120	34	8.5
	31	գ.մ.	10A500C	20.0 գ.մ.		13.0
	Բետոն 1.1 խմ.		Ամրան 168.5 կգ.			
Վերելակին հարակից աստիճանավանդակ	1	գ.մ.	16A500C	453.0 գ.մ.		715.5
	29		8A500C	282.0 գ.մ.		111.5
	32		6AcI	150.0 գ.մ.		33.0
	Բետոն 6.2 խմ.		Ամրան 860.0 կգ.			
Սրահային աստիճանավանդակ 2 հատ	1	գ.մ.	16A500C	260,0 գ.մ.		410.3
	2		20A500C	6,8 գ.մ.		16.7
	27	նայիր էսքիզը	8AcI	1520	26	15.6
	29	գ.մ.	8A500C	253,5 գ.մ.		100.0
	32		6AcI	170,0 գ.մ.		37.4
	Բետոն 4.7x2=9,4 խմ.		Ամրան 580.0x2=1160.0 կգ.			
Ընդամենը	Բետոն 528.4+2%(10.6)=539.0 խմ. Ամրան 72786.0+5%(3639.0)=76425.0 կգ.					

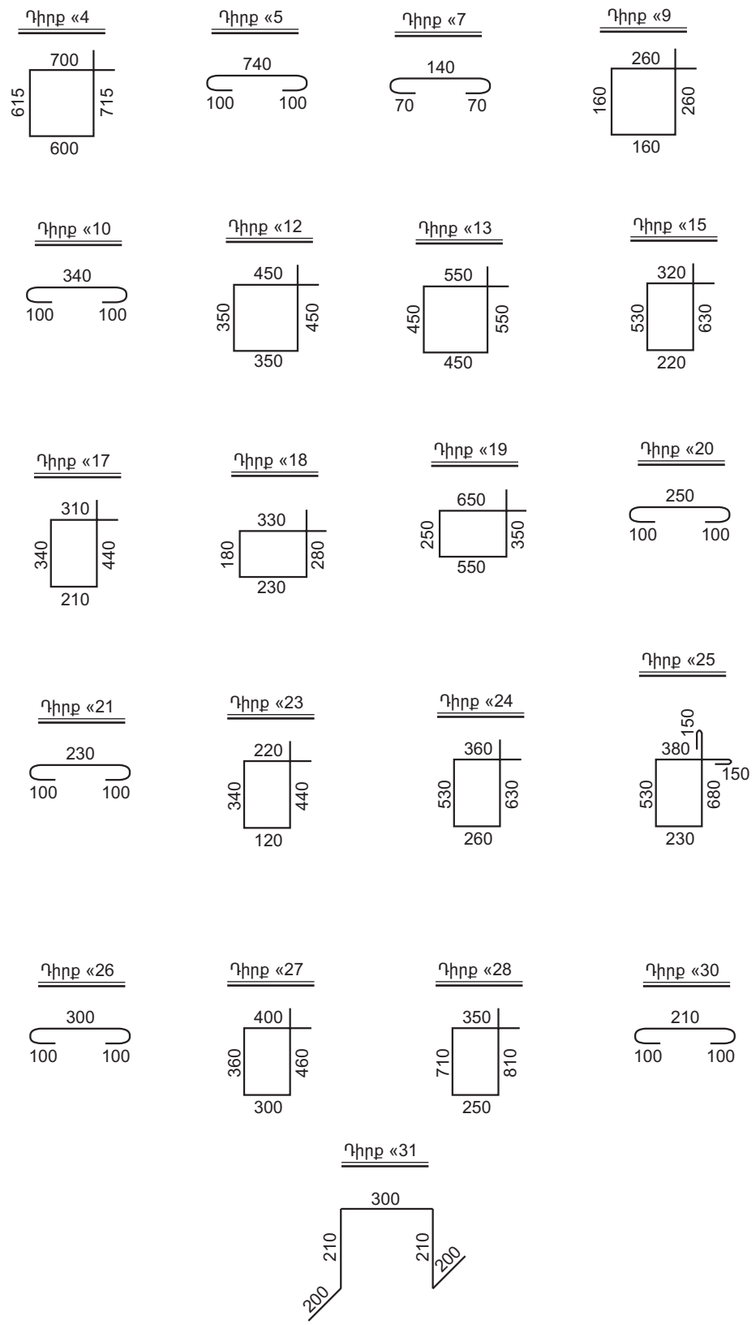

Տնօրեն	Հ. Քելեջյան		«Հրանտ Մատեվոսյան Մշակութային կենտրոն-թանգարանի նախագիծ» Հասցե՝ Կենտրոն վարչական շրջան, Աբովյան փողոց թիվ 51/1 հողամաս	ԵԿ	
ՆԳ ճարտարապետ	Տ. Բարսեղյան				
ՆԳ կոնստրուկտոր	Ա. Հովսեփյան			Փուլ	Թերթ	Թերթեր
			Կոնստրուկտորական մաս	ԱՆ	ԵԿ-26	26
			Ամրանի ծախսի ամփոփագիր	ՃՇՀԱՀ		